GLOVES EN388 EN407 EN12477

CE UK CA

EN388 ABCDY — EN407 EFGHIJ

EN12477 – Type X

GLOVES EN388 EN407 EN12477

FR GANTS DE PROTECTION CONTRE LES RISQUES THERMIQUES.- **Instructions d'emploi:** Gants de protection pour risques mécaniques. Gant de protection contre les risques de chaleur et feu. Gants de protection pour Soudeurs Les gants de type B sont recommandés lorsqu'une grande dextérité est nécessaire, comme pour le soudage TIG. Les gants de type A sont recommandés pour les autres procédés de soudage. Pour un usage en milieu sec. Chaleur de contact (de 0 à 4) : Aptitude du gant à résister à des contacts de 100°C (Niveau 1) / 250°C (Niveau 2) / 350°C (Niveau 3) / 500°C (Niveau 4). TER300 : La paume, l'index et le pouce du gant sont renforcés par un empiècement en cuir. Si le niveau de coupure TDM est indiqué (de A à F), il fait référence en terme de résistance à la coupure. Les niveaux de performance et le pictogramme associé sont marqués sur chaque gant. EN388: Les niveaux sont obtenus sur la paume des gants neufs. Ils ne reflètent pas nécessairement la performance de la couche la plus externe lorsque la paume est constituée d'au moins 2 couches. Ils vont du moins performant (niveau 1 ou A) au plus performant (niveaux 4 ou 5 ou 6 ou F selon norme). 0 indique que le gant a un niveau de performance plus faible que le minimum pour le danger individuel donné. X : indique que le gant n'a pas été soumis à l'essai ou que la méthode d'essai ne semble pas convenir du fait de la conception des gants ou du matériau. Veillez à l'intégrité de vos gants avant et pendant l'utilisation, les remplacer si nécessaire. Vérifier que les dispositifs ont la taille appropriée. (voir tableau): PART 1. **Limites d'utilisation:** Ne pas utiliser hors de son domaine d'utilisation défini dans les instructions d'emploi ci-dessus. Dans le cas ou ces gants seraient destinés au soudage à l'arc : Attention ils ne fournissent pas de protection contre le choc électrique causé par un équipement défectueux ou des travaux sous tension, et la résistance électrique est réduite si les gants sont mouillés, sales ou trempés de sueur, cela pourrait augmenter le risque. Attention : Il n'existe pas actuellement de méthode d'essai normalisé pour détecter la pénétration des U.V. à travers les matériaux utilisés dans les gants, mais les méthodes actuelles de conception des gants de protection pour soudeurs ne permettent pas normalement la pénétration des U.V. Ne doit pas être utilisé lorsqu'il y a risque de happement par des machines en mouvement. LATEX : Les manchettes élastiquées et les gants enduits de latex peuvent entraîner des allergies. Les niveaux de performance sont basés sur les résultats d'essais en laboratoire, lesquels ne reflètent pas nécessairement les conditions réelles du lieu de travail, de par l'influence de divers autres facteurs, tels que la température, l'abrasion, la dégradation, etc… **Instructions stockage/nettoyage:** Les performances ne sont pas affectées de façon sensible par le vieillissement si le produit est stocké à l'abri de la lumière, de la chaleur et de l'humidité. Aucun entretien particulier n'est préconisé pour ces types de gants.

EN PROTECTIVE GLOVES AGAINST THERMAL RISKS.- **Use instructions:** Protective gloves for mechanical risks. Protective gloves against the risks of heat and fire. Protective gloves for welders Type B gloves are recommended when considerable dexterity is required, such as for TIG welding. Type A gloves are recommended for other welding processes. For use in dry environments. Contact heat (from 0 to 4): Ability of the glove to resist direct contact with parts at 100°C (Level 1), 250°C (Level 2), 350°C (Level 3)/ or 500°C Level 4). TER300 : The palm, the index finger and the thumb of the glove are reinforced by a leather section. If the TDM cut-off level is indicated (from A to F), it is the reference in terms of cut-off resistance. Performance levels and pictogram associated are marked on each glove. EN388: The levels are obtained on the palm of the new glove. They do not necessarily reflect the performance of the outermost layer when the palm is made up of 2 or more layers. They are ordered from the least effective (level 1 or A) to the most effective (from 4 or 5 or 6 or F depending on the standard). 0 indicates that the glove falls below the minimum performance level for the given individual hazard. X indicates that the glove has not been tested or the test method is not suitable for the glove design or material. Ensure your gloves are intact before and during use and replace if necessary. Check that devices are of suitable sizes. (see table): PART 1. **Usage limits:** Do not use out of the scope of use defined in the instructions above. If these gloves are meant for arc welding uses: WARNING – they do not provide protection against electrical shocks caused by defective equipment or powered work, and the electrical resistance is reduced if the gloves are wet, dirty or soaked in sweat, which may increase the risk. Warning: There is currently no standardised test method to detect UV penetration through the materials used in gloves, but current glove protection design methods for welders normally do not allow the penetration of UV. Should not be used when there is a risk of being caught by moving machinery. LATEX : Elasticated wrists and latex coated gloves may cause allergic reactions. Performance levels are based on the results of laboratory tests, which do not necessarily reflect real conditions in the workplace, due to the influence of the other various factors such as the temperature, the abrasion, the dissipation... **Storage/Cleaning instructions:** The design performance is not significantly affected by ageing if stored away from light in a cool and dry place. No special maintenance is recommended for these types of gloves.

ES GUANTES DE PROTECCIÓN CONTRA RIESGOS TÉRMICOS.- **Instrucciones de uso:** Guantes de protección para riesgos mecánicos. Guante de protección contra los riesgos del calor y el fuego. Guantes de protección para soldadores Los guantes de tipo B se recomiendan cuando se requiere una gran destreza, como para soldadura TIG. Los guantes de tipo A se recomiendan para otros procedimientos de soldadura. Para uso en medio seco. El calor de contacto (de 0 a 4): Aptitud del guante para resistir el contacto directo con elementos a 100°C (Nivel 1), 250°C (Nivel 2), 350°C (Nivel 3)/ o 500°C (Nivel 4). TER300 : La palma, el índice y el pulgar del guante están reforzados por un parche de piel. Si el nivel de corte TDM está indicado (de A a F) hace referencia en términos de resistencia al corte. Los niveles de desempeño y el pictograma asociado están marcados en cada guante. EN388: Los niveles se obtienen de la palma del guante nuevo. No reflejan necesariamente el rendimiento de la capa más externa cuando la palma está constituida de al menos dos capas. Van desde el de menor desempeño (nivel 1 o A) al de mayor desempeño (nivel 4 o 5 o 6 o F según la norma). 0 indica que el guante tiene un nivel de rendimiento más débil que el mínimo para el peligro individual dado. X : indica que el guante no ha sido sometido a la prueba o que el método de prueba no parece conveniente tomando en cuenta la concepción de los guantes o el material. Cuide la integridad de sus guantes antes y durante el uso; reemplácelos si es necesario. Verificar que el dispositivo tenga el talle apropiado. (ver tabla): PART 1. **Límites de aplicación:** No utilizar fuera del alcance de uso definido en las instrucciones de empleo precedentes. Para casos donde los guantes se destinarán a soldadura al arco: Atención no brindan protección contra choque eléctrico provocado por equipos defectuosos o trabajos bajo tension, y la resistencia eléctrica disminuye si los guantes se mojan, se ensucian o se empapan en sudor, lo que podría aumentar el riesgo. Atención: En la actualidad no existe un método de ensayo normalizado para detectar la penetración de los rayos U.V. a través de los materiales utilizados en estos guantes, pero los métodos actuales de diseño de guantes de protección para soldadores no permiten normalmente la penetración de los rayos U.V. No debe utilizarse cuando existe el riesgo de dentellada por parte de las máquinas en movimiento. LATEX : Las muñecas elásticas y los guantes recubiertos de látex pueden causar reacciones alérgicas. Los niveles de rendimiento se basan en los resultados de pruebas de laboratorio, las cuales no reflejan necesariamente las condiciones reales del lugar de trabajo, en cuanto a la influencia de diversos otros factores, como la temperatura, la abrasión, la degradación, etc... **Instrucciones de almacenamiento/limpieza:** Las prestaciones no se ven afectadas de manera sensible por el envejecimiento si el producto se guarda protegido de la luz, el calor y la humedad. No se recomienda ningún mantenimiento en particular para este tipo de guantes.

PT LUVAS DE PROTEÇÃO CONTRA RISCOS TÉRMICOS.- **Instruções de uso:** Luvas de protecção para riscos mecânicos. Luvas de protecção contra os riscos de calor e incêndio. Luvas para soldadores As luvas de tipo B são recomendadas para atividades que exijam grande maleabilidade, como para processo de solda TIG. As luvas de tipo A são recomendadas para os outros processos de soldagem. Para uso em ambiente seco. Calor de contacto (de 0 a 4): Aptidão da luva para resistir ao contacto directo com peças a 100 °C (Nível 1), 250 °C (Nível 2), 350 °C (Nível 3)/ ou 500 °C (Nível 4). TER300 : A palma da mão, o dedo indicador e o polegar da luva são reforçados com uma secção em pele. Se for indicado o nível de corte TDM (de A a F) , refere-se em termos de resistência ao corte. Os níveis de desempenho e o pictograma associado encontram-se marcados em cada luva. EN388: Os níveis são obtidos na palma das luvas novas. Não refletem obrigatoriamente o desempenho da camada mais externa quando a palma é constituída por duas ou mais camadas. São classificados do menos eficiente (nível 1 ou A) ao mais eficiente (níveis 4 ou 5 ou 6 ou F, consoante a norma) Zero (0) indica que a luva tem um nível de eficiência mais baixo que o mínimo para o perigo individual apresentado. X: Indica que a luva não foi submetida ao ensaio ou que o método de ensaio não é conveniente devido a concepção das luvas ou do material. Verifique a integridade das luvas antes e durante o uso e substitua quando necessário. Verificar se a altura dos dispositivos é adequada. (ver tabela): PART 1. **Limitação de uso:** Não utilizar para além do âmbito de utilização definido nas instruções acima. No caso destas luvas serem destinadas a processos de soldagem por arco elétrico: Estas luvas não fornecem proteção contra choques elétricos causados por equipamento defeituoso ou trabalhos com corrente elétrica. Além disso, a resistência elétrica fica reduzida se as luvas estiverem molhadas, sujas ou umidecidas pela transpiração, o que poderá aumentar o risco. Atenção. Não existe atualmente nenhum método de teste normalizado para detectar a penetração dos raios U.V. através dos materiais utilizados nas luvas, sendo que os atuais métodos de concepção das luvas de proteção para soldadores não permitem, de um modo geral, a penetração destes raios U.V. Não devem ser utilizadas se houver riscos de aderência das máquinas em movimento. LÁTEX : Os punhos elásticos e as luvas revestidas com latex podem provocar reações alérgicas. Os níveis de desempenho baseiam-se em resultados de testes em laboratório, os quais não refletem necessariamente as condições reais do local de trabalho, sujeitas à influência de diversos fatores, como a temperatura, a abrasão e a degradação, etc. **Armazenamento/manutenção e limpeza:** O desempenho do design não é afetado significativamente pelo envelhecimento se armazenada afastada da luz solar direta num local fresco e seco. Não há manutenção para este produto.

IT GUANTI DI PROTEZIONE CONTRO RISCHI TERMICI.- **Istruzioni d'uso:** Guanti di protezione da rischi meccanici. Guanto di protezione contro calore e fuoco. Guanti di protezione per saldatura I guanti di tipo B sono raccomandati in caso sia necessaria una grande destrezza, come per la saldatura TIG. I guanti di tipo A sono raccomandati per le altre procedure di saldatura. Per l'uso in ambiente secco. Il calore da contatto (da 0 a 4): Attitudine del guanto a resistere al contatto diretto con pezzi a 100°C (livello 1), 250°C (livello 2), 350°C (livello 3) o 500°C (livello 4). TER300 : Il palmo, l'indice e il pollice del guanto sono rinforzati da una sezione in pelle. Se fosse indicato il livello di taglio TDM (da A a F), fa riferimento al taglio in termini di resistenza. I livelli di prestazioni e il pittogramma associato sono presenti su ogni guanto. EN388: I livelli sono ottenuti sul palmo di guanti nuovi. Non riflettono necessariamente le prestazioni dello strato più esterno quando il palmo è composto da 2 o più strati. Vanno dal meno performante (livello 1 o A) al più performante (livello 4 o 5 o 6 o F a seconda della norma) 0 indica che il guanto ha un livello di prestazione più scarso del minimo per il rischio individuale considerato. X : indica che il guanto non è stato testato o che il tipo di test non è applicabile ai guanti o ai materiali. Curare l'integrità dei propri guanti prima e durante l'utilizzo, sostituirli se necessario. Verificare che i dispositivi siano della dimensione corretta. (vedere tabella): PART 1. **Restrizioni d'uso:** Non utilizzare al di fuori dell'ambito di utilizzo definito nelle istruzioni di impiego allegate in seguito. Nel caso in cui i guanti siano destinati a saldatura ad arco: Attenzione : non forniscono protezione contro lo shock elettrico causato da equipaggiamento difettoso o da lavori sotto tensione, e la resistenza elettrica è ridotta nel caso in cui i guanti siano umidi, molto sporchi o bagnati di sudore, ciò potrebbe aumentare il rischio. Attenzione : non esiste attualmente un metodo di prova normalizzato per scoprire la penetrazione degli U.V. attraverso i materiali utilizzati nei guanti, ma i metodi odierni di concezione dei guanti di protezione per saldatori non permettono normalmente la penetrazione degli U.V. Non dev'essere utilizzato ove ci sia rischio di intrappolamento in macchine in movimento. LATEX : I polsini elastici e i guanti rivestiti di latex possono causare allergie. I livelli di prestazione sono basati sui risultati delle prove in laboratorio, le quali non riflettono necessariamente le condizioni reali di un ambiente di lavoro, anche per l'influenza di svariati altri fattori, come la temperatura, l'abrasione, la degradazione, ecc. **Istruzioni di stoccaggio/pulizia:** Le prestazioni del design non sono influenzate in modo significativo dall'invecchiamento se conservato al riparo dalla luce in un luogo fresco e asciutto. Non è previsto alcun tipo di manutenzione particolare per questi tipi di guanti.

NL BESCHERMENDE HANDSCHOENEN TEGEN THERMISCHE GEVAREN.- **Gebruiksaanwijzing:** Beschermende handschoenen tegen mechanische risico's. Beschermende handschoen tegen warmte- en brandrisico's. Handschoenen voor lassers Handschoenen type B worden aanbevolen wanneer een grote soepelheid vereist is, zoals bij TIG-lassen. Handschoenen type A worden aanbevolen voor andere lasprocédés. Voor gebruik in een droge omgeving. Contactwarmte (0 tot 4): niveau van bestendigheid van het kledingstuk bij direct contact met de onderdelen bij 100°C (Niveau 1), 250°C (Niveau 2), 350°C (Niveau 3)/ of 500°C (Niveau 4). TER300 : De palm, wijsvinger en duim van de handschoen zijn verstevigd met leer. Indien het snijrisiconiveau TDM aangegeven is (van A tot F), wordt hiermee het prestatieniveau van de snijweerstand bedoeld. De prestatieniveaus en de bijbehorende pictogram staan op elke handschoen aangegeven. EN388: De niveaus worden behaald op de palm van de nieuwe handschoenen. Als de palm uit 2 of meer lagen bestaat, geven ze niet noodzakelijkerwijs de prestaties van de buitenste laag weer. Dit gaat van minst sterk (niveau 1 of A) naar sterkst (niveaus 4 of 5 of 6 of F afhankelijk van de norm). 0 geeft aan dat de handschoen een lager kwaliteitsniveau heeft dan het minimaal vereiste voor het individueel gegeven risico. X: geeft aan dat de handschoenen niet zijn getest of dat de testmethode niet lijkt te voldoen gezien het ontwerp of het materiaal van de handschoenen. Controleer uw handschoenen voor en tijdens het gebruik op gebreken en vervang indien nodig. Controleer dat de uitrusting de juiste maat heeft. (zie tabel): PART 1. **Gebruiksbeperkingen:** Niet gebruiken voor andere doeleinden dat aangegeven in de onderstaande handleiding. In het geval deze handschoenen bestemd zijn voor booglassen: let op, zij bieden geen bescherming tegen elektrische schokken veroorzaakt door defect materiaal of werken onder druk en de elektrische weerstand is beperkt als de handschoenen nat, vies of doorweekt van het zweet zijn, dit kan het risico verhogen. Let op: Er bestaat op dit moment geen gestandaardiseerde testmethode om na te gaan of UV-stralen door het materiaal gebruikt in de handschoenen doordringen, maar met de huidige ontwerpmethoden van beschermende handschoenen voor lassers is het normaal gezien niet mogelijk dat UV-stralen doordringen. Dient nien te worden gebruikt als er een risico bestaat dat de handschoenen door bewegende machines worden gegrepen. LATEX : Elastische manchetten en latex-gecoate handschoenen kunnen allergieën veroorzaken. De prestatieniveaus zijn gebaseerd op de testresultaten in het laboratorium, die niet altijd met de werkelijke condities van de werkplek overeenkomen door de invleod van veel andere factoren zoals temperatuur, schuren en beschadigen etc… **Instructies voor het opslaan/reinigen:** Mits koel en droog opgeborgen, uit de buurt van direct zonlicht, worden de prestaties niet aanzienlijk beïnvloed. Geen enkel bijzonder onderhoud is vereist voor dit type handschoenen.

DE SCHUTZHANDSCHUHE GEGEN THERMISCHE RISIKEN.- **Einsatzbereich:** Schutzhandschuhe bei mechanischen Risiken. Schutzhandschuhe bieten Schutz gegen Wärme und Flammen. Schweißerschutzhandschuhe Handschuhe des Typs B werden empfohlen, wenn eine hohe Tastempfindlichkeit notwendig ist, wie beim WIG-Schweißen. Handschuhe vom Typ A werden für alle anderen Schweißverfahren empfohlen. Für Gebrauch in trockener Umgebung. Kontakthitze (0 bis 4): Widerstandsfähigkeit des Handschuhs bei direkten Kontakt mit Stücken von 100 °C (Schutzlevel 1), 250°C (Schutzlevel 2), 350 °C (Schutzlevel 3) / oder 500 °C (Schutzlevel 4). TER300 : Die Handfläche, der Zeigefinger und der Daumen des Handschuhs sind durch ein Lederteil verstärkt. Bei Angabe eines TDM-Schnittwertes (von A bis F) nimmt dieser Bezug auf die Schnittfestigkeit. Jeder Handschuh ist mit den Leistungsanforderungen sowie dem ihnen entsprechenden Piktogramm gekennzeichnet. EN388: Die Einstufungen werden in Bezug auf die Handschuhinnenfläche neuer Produkte vergeben. Sie spiegeln nicht unbedingt die Leistung der äußersten Schicht wider, wenn die Handfläche aus 2 oder mehr Schichten besteht. Die Kennzeichnung geht von den leistungsschwächsten (1 oder A) bis zu den leistungsstärksten (4 oder 5 oder 6 bzw. F je nach Norm) Werten. 0 bedeutet, dass der Schutzhandschuh ein noch geringeres Schutzniveau als das für eine individuell gegebene Gefahr erlaubte Minimum bietet. X: bedeutet, dass der Schutzhandschuh entweder keinerlei Tests unterzogen wurde oder dass das Testverfahren aufgrund des Handschuhaufbaus oder der Materialien nicht durchführbar scheint. Die Handschuhe müssen vor und während der Verwendung unbeschädigt sein. Wenn notwendig, müssen sie ersetzt werden. Achten Sie darauf, dass die Anzüge in der Größe passen. (siehe Tabelle): PART 1. **Gebrauchseinschränkungen:** Nicht außerhalb des in der unten aufgeführten Anleitung angegebenen Anwendungsbereichs verwenden. Wenn die Handschuhe zum Lichtbogenschweißen verwendet werden: Achtung: Diese Handschuhe bieten keinen Schutz gegen elektrischen Schlag, der durch defekte Geräte oder Arbeiten unter Spannung verursacht wird. Die Beständigkeit gegen elektrische Risiken wird verringert, wenn die Handschuhe nass, verschmutzt oder schweißfeucht sind. Achtung: Heutzutage liegen noch keine normalisierten Testmethoden vor, um das Eindringen von UV-Strahlen in die Materialien des Handschuhs zu erkennen. Die derzeitigen Entwicklungsmethoden von Schutzhandschuhen bei Schweißarbeiten verhindern jedoch in der Regel das Eindringen von UV-Strahlen. Darf nicht verwendundund werden, wenn das Risiko besteht, durch sich bewegende Maschinen erfasst zu werden. LATEX : Die elastischen´Stulpen und die beschichteten Latex-Handschuhe können Allergien auslösen. Die Leistungsklassen basieren auf Prüfergebnissen im Labor, die nicht notwendigerweise den realen Bedingungen am Arbeitsplatz entsprechen, wo verschiedener Faktoren, wie Temperatur, Verschleiß und Abnutzung usw. zusammenwirken. **Reinigungs/Aufbewahrungsanweisungen:** Die Leistungsfähigkeit des Designs wird durch Alterung nicht wesentlich beeinträchtigt, wenn es kühl und trocken und vor Licht geschützt aufbewahrt wird. Diese Art Schutzhandschuh bedarf keiner besonderen Pflege.

PL RĘKAWICE CHRONIĄCE PRZED ZAGROŻENIAMI TERMICZNYMI **Zastosowanie:** Rękawica chroniąca przed zagrożeniami mechanicznymi. Rękawica chroniąca przed gorącem i ogniem. Rękawice ochronne dla Spawaczy Rękawice typu B są zalecane, jeżeli wymagana jest wysoka zręczność, jak na przykład przy spawaniu TIG. Rekawice typu A są zalecane do użytku podczas innych czynności związanych ze spawaniem. Do użytku w środowisku suchym. Ciepło kontaktowe (od 0 do 4): Odporność rękawicy przy bezpośrednim kontakcie z elementami o temperaturze 100°C (Poziom 1), 250°C (Poziom 2), 350°C (Poziom 3) lub 500°C (Poziom 4). TER300 : Dłoń, palec wskazujący i kciuk rękawicy są wzmocnione skórzaną wstawką. Jeśli jest wskazany poziom przecięcia TDM (od A do F), odnosi się on do odporności na przecięcie. Każda rękawica jest oznaczona poziomem efektywności i odpowiednim piktogramem. EN388: Poziomy uzyskano na powierzchni dłoniowej nowych rękawic. Niekoniecznie posiadają właściwości zewnętrznej warstwy, kiedy część przykrywająca dłoń składa się z co najmniej 2 warstw. Są sklasyfikowane od najniższej (poziom 1 lub A) do najwyższej efektywności (poziom 4 lub 5 lub 6 lub F, zależnie od normy). 0 informuje, że poziom wytrzymałości rękawicy jest niższy od wymaganego minimum, niezbędnego do zapewnienia bezpieczeństwa osobistego. X oznacza, że rękawica nie została poddana badaniu lub metoda zastosowana podczas badań nie wydaje się być odpowiednia ze względu na projekt rękawicy lub materiał. Zarówno przez użyciem jak i podczas stosowania należy sprawdzić, czy rękawice nie są uszkodzone i w razie potrzeby należy je wymienić. Sprawdzić, czy rozmiar kombinezonu został odpowiednio dobrany. (patrz tabela): PART 1. **Ograniczenia w użytkowaniu:** Nie używać w innym obszarze zastosowania niż określono w powyższej instrukcji obsługi. Rękawice przeznaczone do spawania łukowego: Uwaga ! Nie stanowią zabezpieczenia przed porażeniem prądem, które może być spowodowane przez wadliwy sprzęt lub wystąpić podczas prac wykonywanych pod napięciem. Odporność na porażenie prądem jest zmniejszona, gdy rękawice są mokre, brudne lub zwilżone potem, powoduje to zwiększenie zagrożenia. Uwaga: Na chwilę obecną nie istnieje znormalizowana metoda testów umożliwiająca zmierzenie penetracji promieniowania U.V. przez materiały zastosowane w rękawicach, lecz obecne metody projektowania rękawic ochronnych dla spawaczy nie pozwalają zwykle na przenikanie tych promieni. Nie powinna być stosowana, gdy występuje niebezpieczeństwo zaczepienia przez poruszające się maszyny. LATEK : Elastyczne mankiety i rękawice z powłoką lateksową mogą powodować alergie. Poziom wytrzymałości jest określany na podstawie badań laboratoryjnych, które niekoniecznie odzwierciedlają rzeczywiste warunki panujące w miejscu pracy, na które mają wpływ inne czynniki takie jak temperatura, ścieralność, uszkodzenia, itp. **Przechowywanie/czyszczenie:** Skuteczność ochrony nie ulegnie znaczącemu obniżeniu z powodu starzenia, jeżeli wyrób przechowywany jest w ciemnym, chłodnym i suchym miejscu. Nie zaleca się żadnej szczególnej konserwacji rękawic tego typu.

CS OCHRANNÉ RUKAVICE PROTI TEPELNÝM RIZIKŮM.- **Návod k použití:** Ochranné rukavice proti mechanickým rizikům. Ochranné rukavice proti tepelným rizikům a ohni. Ochranné rukavice pro svářeče Rukavice typu B jsou doporučovány, je-li zapotřebí velká obratnost, jako například pro sváření WIG. Rukavice typu A jsou doporučovány pro jiné postupy sváření. Pro použití v suchém prostředí. Kontaktní teplo (od 0 do 4): schopnost rukavic odolávat přímému kontaktu s díly o teplotě 100 °C (Úroveň 1), 250 °C (Úroveň 2), 350 °C (Úroveň 3)/ nebo 500 °C (Úroveň 4). TER300 : Dlaň, ukazováček a palec rukavice jsou vyztuženy koženým sedlem. Je-li uvedena úroveň ochrany TDM (A až F), odkazuje na odpovídající stupeň ochrany proti proříznutí. Vlastnosti jsou i s příslušným piktogramem uvedeny na každé rukavici. EN388: Požadovaných úrovní je dosaženo na dlaních nových rukavic. Nemusejí nutně odrážet výkon nejkrajnější vrstvy, zatímco dlaň tvoří minimálně 2 vrstvy. Značení postupuje od nejnižšího stupně ochrany (úroveň 1 či A) až po nejvyšší stupeň ochrany (úrovně 4 nebo 5 nebo 6 či F dle normy). 0 udává, že rukavice má úroveň výkonnosti menší než je minimální úroveň pro dané individuální nebezpečí. X: udává, že rukavice nebyla podrobena testu nebo metoda testu neodpovídá tomu, jak byly rukavice či materiál koncipovány. Před použitím a během něj dbejte na celistvost rukavic, v případě potřeby je vyměňte. Dbejte na správnou velikost kombinézy. (viz tabulka): PART 1. **Meze použití:** Tento oděv nepoužívejte k jiným účelům než těm, které jsou uvedeny v návodu k použití výše. V případech, ve kterých by byly rukavice určeny pro obloukové sváření: Pozor, neposkytují ochranu proti elektrickému úrazu způsobenému závadným zařízením nebo prací pod napětím a elektrický odpor je snížen, pokud jsou rukavice vlhké, špinavé, nebo propocené, to by mohlo ještě zvýšit riziko. Upozornění: V současné době neexistuje normalizovaná testovací metoda pro detekci pronikajícího UV záření skrze materiály použité k výrobě rukavic, nicméně současné postupy výroby ochranných svářečských rukavic pronikání UV záření normálně nedovolují. Rukavice nesmí být používány v prostředích, kde hrozí riziko zachycení pohyblivými součástmi strojních zařízení. LATEXOM : Elastické manžety a rukavice potažené latexem mohou způsobit alergie. Úroveň kvality vychází z výsledků zkoušek v laboratoři, které neodrážejí nutně skutečné podmínky na pracovišti z důvodů vlivu různých jiných faktorů, jako například teplota, obroušení, poškození, atd. **Pokyny pro skladování/Čištění:** Výkon není významně ovlivněn stárnutím, pokud je výrobek skladován tak, aby byl chráněn před světlem, teplem a vlhkostí. Pro tento typ rukavic se nedoporučuje žádná zvláštní údržba.

SK OCHRANNÉ RUKAVICE PROTI TEPELNÝM RIZIKÁM - **Návod na použitie:** Ochranné rukavice voči mechanickým rizikám. Ochranné rukavice, ktoré chránia pred teplom a ohňom. Ochranné rukavice pre zváračov Rukavice typu B sa odporúčajú, ak sa vyžaduje vysoká ohybnosť, ako napríklad pri zváraní TIG. Rukavice typu A sa odporúčajú pri iných druhoch zvárania. Používanie v suchom prostredí. Teplo pri kontakte (od 0 do 4): schopnosť rukavíc odolávať priamemu kontaktu s dielmi s teplotou 100°C (Úroveň 1), 250°C (Úroveň 2), 350°C (Úroveň 3)/ alebo 500°C (Úroveň 4). TER300 : Dlaň, ukazovák a palec na rukavici sú spevnené koženou vložkou. Ak je uvedená úroveň porezania TDM (A až F), týka sa odolnosti voči porezaniu. Na každej rukavici sú uvedené úrovne ochrany a príslušný piktogram. EN388: Úrovne boli získané na dlani nových rukavíc. Nemusia nutne zodpovedať funkčnosti vonkajšej vrstvy, pokiaľ dlaň pozostáva z 2 alebo viacerých vrstiev. Je možné ich usporiadať od najmenej odolných (úroveň 1 alebo A) až po najodolnejšie (úroveň 4 alebo 5 alebo 6, alebo F - v závislosti od normy). 0 označuje, že rukavice majú účinnosť nižšiu ako je minimum pre dané individuálne nebezpečenstvo. X: Označuje, že rukavice neboli vystavené skúške alebo že sa zdá, že skúšobná metóda nevyhovela kvôli návrhu rukavíc alebo kvôli materiálu. Pred a počas používania dbajte na to, aby boli rukavice neporušené. V prípade potreby ich vymeňte. Skontrolujte, či majú pomôcky vhodnú veľkosť. (pozri tabuľku): PART 1. **Obmedzenia pri používaní:** Výrobok nepoužívajte mimo oblasti používania definovanej vyššie v návode na používanie. V prípade, že sa tieto rukavice budú používať pri zváraní oblúkom: Upozornenie: neposkytujú ochranu pri úrazom spôsobeným elektrickým prúdom z poškodených zariadení alebo pri prácach pod napätím, a ich elektrická odolnosť sa zníži, ak sú rukavice mokré, znečistené alebo spotené, čím, sa môže zvýšiť riziko úrazu. Pozor: V súčasnosti neexistuje štandardizovaná testovacia metóda na zistenie prieniku UV žiarenia cez materiály použité v týchto rukaviciach, avšak súčasné metódy pre návrh ochranných rukavíc zváračov neumožňujú za normálnych okolností prienik UV žiarenia. Tieto rukavice sa nesmú používať, keď hrozí riziko zachytenia pohybujúcimi sa strojmi. LATEXOM : Elastické manžety a rukavice potiahnuté latexom môžu spôsobiť alergické reakcie. Výkonnostné úrovne sú založené na výsledkoch laboratórnych skúšok, ktoré úplne neodrážajú skutočné podmienky na pracovnom mieste, kvôli vplyvu rôznych iných faktorov, ako napríklad teplota, otieranie, poškodenie apod. **Uskladňovania/Čistenia:** Vek zásadne neovplyvňuje funkčnosť výrobku, pokiaľ sa uchováva mimo svetla, na studenom a suchom mieste. Tieto typy rukavíc si nevyžadujú žiadnu špeciálnu údržbu.

HU TERMIKUS KOCKÁZATOK ELLEN VÉDŐ KESZTYŰK.- **Használati útmutató:** Mechanikai kockázatok elleni védőkesztyű. Termikus kockázatok - hő és tűz - elleni védőkesztyű. Védőkesztyűk hegesztők számára A B típusú kesztyűk nagy fogásbiztonság esetén ajánlottak, mint a TIG hegesztéshez. Az A típusú kesztyűk a többi hegesztési folyamathoz ajánlottak. Száraz közegben végzett használathoz. Kontakt hő (0-tól 4-ig) : A kesztyű ellenálló képessége a 100°C (Szint 1) , 250°C (Szint 2) , 350°C (Szint 3) vagy 500°C (Szint 4) fokos darabokkal való közvetlen érinkezéssel szemben. TER300 : A kesztyű tenyerét, mutatóujját és hüvelykujját bőrbetéttel erősítik. Ha jelölik az (A-tól F-ig terjedő) TDM vágási szintet (géppel végzett vágási teszt szerinti szintet), a jelölés a vágással szembeni ellenállásra vonatkozik. A teljesítményszinteket és a hozzájuk tartozó piktogramokat minden kesztyűn jelölik. EN388: A szintek az új kesztyű tenyér részén kerültek megállapításra. Ha a tenyérrész két vagy annál több rétegből áll, azok nem feltétlenül tükrözik a legkülső réteg teljesítményét. A szintjelölés a legkevésbé hatékonytól (1-es vagy A szinttől) a leghatékonyabbig (a normától függően 4-es vagy 5- es vagy 6-ös vagy F szintig) terjed. A 0 szint azt mutatja, hogy az egyedi veszélyforrással szemben nem mutat védelmet. A nagy szám nagy védelmi képességet jelöl (4 – 5. szint). Az X azt mutatja, hogy a kesztyűt nem vizsgálták. Vigyázzon a kesztyű épségére használat előtt és közben! Cserélje ki, amennyiben szükséges! Ellenőrizze, hogy az eszközök mérete megfelelő! (lásd táblázat): PART 1. **Használati korlátok:** Ne használja az eszközt a fenti használati utasításban meghatározott felhasználási területeken kívüli célra. Abban az esetben, ha a kesztyű ívhegesztésre szolgál : Figyelem nem nyújt védelmet az elektromos kisüléssel szemben, melyet meghibásodott eszköz vagy nyomás alatti munkák okoznak, és az elektromos ellenállás lecsökken, ha a kesztyű vizes, piszkos vagy izzadságtól átitatott, növelheti a kockázatot. Figyelem: Jelenleg nem létezik olyan szabványosított tesztelési módszer, amely a keszyű anyagain keresztül az UV áthatolását kimutatná, de a hegesztő védőkesztyűk jelenlegi tervezési módszerei alapvetően nem engedik az UV áthatolását. Nem használható, amikor a mozgásban lévő gépnél fennáll a veszélye, hogy a kesztyű szálát behúzhatja. LATEX : A gumírozott csuklórészű és a latexszel bevont kesztyűk allergiás reakciót okozhatnak. A teljesítmény szintek laboratóriumi vizsgálatok eredményein alapszanak, melyek nem tükrözik feltétlenül a munkahely valós körülményeit, egyéb különböző tényezők hatása, úgy mint a hőmérséklet, a kopás, a rongálódás, stb. **Tárolás/Tisztítás:** A tervezési teljesítményt az öregedés nem befolyásolja jelentősen, ha fénytől távol, hűvös és száraz helyen tárolja. A bőrből készült termékek nem moshatók, vegyileg nem tisztíthatók.

RO MĂNUȘI DE PROTECȚIE ÎMPOTRIVA RISCURILOR TERMICE.- **Instrucţiuni de utilizare:** Mănuși de protecție împotriva riscurilor mecanice. Mănușă de protecție împotriva riscurilor de căldură și foc. Mănuși de protecție pentru sudori Mănușile de tipul B sunt recomandate atunci când este necesară o dexteritate mare, ca pentru sudura TIG. Mănușile de tipul A sunt recomandate pentru celelalte procedee de sudură. Pentru o utilizare în mediu uscat. Căldura de contact (de la 0 la 4): Capacitatea mănușii de a rezista la contactul direct cu piese la 100°C (Nivel 1), 250°C (Nivel 2), 350°C (Nivel 3)/ sau 500°C (Nivel 4). TER300 : Palma, degetul arătător și degetul mare sunt întărite cu o secțiune din piele. Dacă nivelul de tăiere TDM este indicat (de la A la F), acesta se referă la rezistența la tăiere. Nivelurile de performanță și pictograma asociată sunt marcate pe fiecare mănușă. EN388: Nivelurile sunt obținute pe palma mănușilor noi. Acestea nu reflectă neapărat performanța stratului exterior întrucât palma este alcătuită din cel puțin 2 straturi. Acestea sunt de la cel mai puțin performant (nivelul 1 sau A) până la cel mai performant (nivelul 4 sau 5 sau 6 sau F în funcție de standard). 0 indică faptul că mănușa are un nivel de performanță sub limita minimă pentru pericolul individual dat. X : indică faptul că mănușa nu a fost supusă testelor sau că metoda de încercare pare să nu convină concepţiei mănuşii sau a materialului. Asiguraţi-vă cu privire la integritatea mănuşilor dvs. înainte şi în timpul utilizării şi înlocuiţi-le, dacă este necesar. Verificaţi dacă dispozitivele au dimensiunea corespunzătoare. (a se vedea tabelul): PART 1. **Limite de utilizare:** A nu se utiliza în afara domeniului de utilizare definit în instrucţiunile de utilizare de mai sus. În cazul în care aceste mănuşi ar fi destinate sudurii cu arc: Atenţie! Ele nu oferă protecţie împotriva şocului electric cauzat de un echipament defect sau de lucrări sub tensiune, iar rezistenţa electrică este redusă dacă mănuşile sunt ude, murdare sau umezite de transpiraţie, ceea ce ar putea creşte riscul. Atenţie: În prezent nu există nicio metodă de încercare standardizată pentru a detecta penetrarea U.V. prin materialele utilizate la mănuși, dar metodele actuale de concepere a mănușilor de protecție pentru sudori nu permit, în mod normal, penetrarea U.V. A nu se utiliza dacă există risc de prindere în utilaje aflate în mișcare. LATEX : Manșetele elastice și mănușile acoperite cu latex pot provoca alergii. Nivelurile de performanţă se bazează pe rezultatele încercărilor în laborator, care nu reflectă neapărat condiţiile reale ale locului de muncă din cauza influenţei altor factori diverşi, precum temperatura, abraziunea, degradarea etc. **Instrucţiuni de stocare/curăţare:** Performanța nu este afectată semnificativ de învechire dacă produsul este depozitat la loc ferit de lumină, căldură și umiditate. Acest tip de mănuşi nu necesită vreo întreţinere specială.

EL ΓΑΝΤΙΑ ΠΡΟΣΤΑΣΙΑΣ ΑΠΟ ΘΕΡΜΙΚΟΥΣ ΚΙΝΔΥΝΟΥΣ.- **Οδηγίες χρήσης:** Γάντια προστασίας για μηχανικούς κινδύνους. Γάντι προστασίας κατά των κινδύνων της ζέστης και της φωτιάς. Προστατευτικά γάντια για συγκολλητές Τα γάντια τύπου Β ενδείκνυνται όταν απαιτείται ιδιαίτερη επιδεξιότητα, όπως στην συγκόλληση ΒΑΑ. Τα γάντια τύπου Α ενδείκνυνται για τις άλλες πρακτικές συγκόλλησης Για χρήση σε ξηρό περιβάλλον. Επαφή με θερμές επιφάνειες (από 0 έως 4): Δυνατότητα αντοχής του γαντιού στην άμεση επαφή με αντικείμενα στους 100°C (Επίπεδο 1), 250°C (Επίπεδο 2), 350°C (Επίπεδο 3)/ ή 500°C (Επίπεδο 4). TER300 : Η παλάμη, ο δείκτης και ο αντίχειρας του γαντιού έχουν ενισχυθεί με δέρμα. Εάν υποδεικνύεται το επίπεδο κοπής TDM (από το A έως το F), αυτό πρόκειται για αναφορά σε ότι αφορά την αντίσταση στην κοπή. Τα επίπεδα απόδοσης και το αντίστοιχο εικονόγραμμα επισημαίνονται πάνω σε κάθε γάντι. EN388: Τα επίπεδα έχουν ληφθεί πάνω στην παλάμη των καινούργιων γαντιών. Δεν εκφράζουν απαραίτητα τις επιδόσεις της εξωτερικής στρώσης όταν η παλάμη αποτελείται από τουλάχιστον 2 στρώσεις. Ταξινομούνται από το λιγότερο αποδοτικό (επίπεδο 1 ή A) έως το πλέον αποδοτικό (επίπεδα 4 ή 5 ή 6 ή F ανάλογα με το πρότυπο). Επίπεδο 0 σημαίνει ότι το γάντι αποδίδει λιγότερο από το

ελάχιστο, για τον δεδομένο κίνδυνο. X: Σημαίνει ότι το γάντι δεν ελέγχθηκε ή ότι η μέθοδος ελέγχου δεν φαίνεται να είναι κατάλληλη, είτε λόγω της σχεδίασης του γαντιού, είτε λόγω του υλικού. Φροντίζετε τα γάντια σας να είναι άθικτα πριν και κατά τη χρήση, αντικαταστήστε τα εάν απαιτείται. Ελέγξτε ότι οι συσκευές έχουν το κατάλληλο μέγεθος. (βλ. Πίνακα): PART 1. **Περιορισμοί χρήσης:** Να μην χρησιμοποιείται πέρα από το πεδίο χρήσης που ορίζεται στις παραπάνω οδηγίες. Για την περίπτωση που τα γάντια αυτά προορίζονται για την συγκόλληση τόξου. Προσοχή, δεν παρέχουν προστασία από τον κίνδυνο ηλεκτροπληξίας που προκαλείται από ελαττωματικό εξοπλισμό ή από εργασία υπό τάση, και η ηλεκτρική αντίσταση μειώνεται εάν τα γάντια είναι βρεγμένα, βρώμικα ή ιδρωμένα, αυτό μπορεί να αυξήσει τον κίνδυνο. Προσοχή: Δεν υπάρχει επί του παρόντος μέθοδος δοκιμή τυποποιημένη για ανίχνευση της διείσδυσης των (ακτίνων) U.V. διαμέσου των υλικών που χρησιμοποιούνται μέσα στα γάντια, οι τρέχουσες όμως μέθοδοι σχεδίασης των γαντιών προστασίας για ηλεκτροσυγκολλητές δεν επιτρέπουν κανονικά τη διείσδυση των (ακτίνων) U.V.. Δεν πρέπει να χρησιμοποιείται εφόσον υπάρχει κίνδυνος να πιαστεί από μηχανές σε κίνηση. ΛΑΤΕΞ : Οι ελαστικές μανσέτες και τα επικαλυμμένα γάντια μπορούν να προκαλέσουν αλλεργίες. Τα επίπεδα απόδοσης βασίζονται σε αποτελέσματα εργαστηριακών δοκιμών, οι οποίες δεν αντικατοπτρίζουν επακριβώς τις πραγματικές συνθήκες του τόπου εργασίας, λόγω της επίδρασης άλλων παραγόντων, όπως είναι η θερμοκρασία, η διάβρωση, η φθορά κ.λπ. **Οδηγίες αποθήκευσης/καθαρισμού:** Οι επιδόσεις δεν επηρεάζονται αισθητά από την πάροδο του χρόνου εφόσον το προϊόν αποθηκευτεί σε δροσερό μέρος, μακριά από το φως και την υγρασία. Δεν απαιτείται ειδική συντήρηση για αυτό το είδος γαντιού.

HR RUKAVICA ZA ZAŠTITU OD TERMICKIH RIZIKA.- **Upute za upotrebu:** Zaštitne rukavice protiv mehaničkih rizika. Rukavice za zaštitu od toplinskih rizika (topline i/ili vatre). Zaštitne rukavice za varioce Rukavice tipa B preporučuju se za potrebe visoke spretnosti rukovanja, npr. zavarivanje TIG. Rukavice tipa A preporučuju se za druge postupke zavarivanja. Za upotrebu u suhom okruženju. Kontaktna toplina (od 0 do 4) : Sposobnost rukavice na otpornost u direktnom kontaktu na 100°C (Razina 1), 250°C (Razina 2), 350°C (Razina 3)/ ili 500°C (Razina 4). TER300 : Dlan, palac i kažiprst ojačani su kožnim umetcima. Ako je navedena razina rezanja TDM (od A do F), ona se odnosi na pojam otpornosti na rezanje. Na svim rukavicama označeni su razine zaštite i dotični piktogram. EN388: Razine su dobivene na dlanu novih rukavica. Ne moraju nužno odražavati performanse posljednjeg sloja jer se dlan sastoji od dva ili više slojeva. Kreću se od manje učinkovitih (razina A ili 1) do najučinkovitijih (razine 4 ili 5 ili 6 odn. F u skladu s normom). 0 znači da je rukavica na najnižoj razini performansi i da daje minimalnu zaštitu u slučaju opasnosti. X znači da rukavica nije podvrgnuta testiranju ili da metoda testiranja ne odgovara koncepciji rukavice ili materijalu. Pazite da su rukavice uvijek čitave i neoštećene, ako je potrebno zamijenite ih novima. Provjerite da je kombinezon prikladne veličine. (vidi tabelu): PART 1. **Ograničenja kod korištenja:** Ne upotrebljavati je izvan područja uporabe definiranog u prethodno navedenim uputama za uporabu. Ako ove rukavice namjeravate koristiti za lučno zavarivanje : Oprez! Ove rukavice ne pružaju zaštitu od električnog udara prouzročenog nepravilnom opremom ili za radove pod naponom, ili ako je zaštita rukavica smanjena ako su rukavice vlažne, prljave ili natopljene. Pozor: Trenutačno ne postoji standardizirana metoda ispitivanja za detekciju penetracije UV zraka kroz materijal koji se upotrebljava za rukavice, ali trenutačne metode dizajniranja zaštitnih rukavica za zavarivanje u normalnim slučajevima ne dopuštaju penetraciju UV zraka. Ne smiju se upotrebljavati ako postoji rizik da će ih zahvatiti strojevi u radu. GUME : Rukavice elasticirane na dijelu ručnog zgloba i rukavice obložene lateksom mogu uzrokovati alergijske reakcije. LesRazine performansi zasnivaju se na rezultatima laboratorijskih ispitivanja, koja ne odražavaju nužno stvarne uvjete radnog mjesta, utjecaj drugih čimbenika poput temperature, abrazije ili habanja, itd. **Čuvanje/Čišćenje:** Na dizajniranu izvedbu neće znatno utjecati vrijeme ako se čuva na tamnom, hladnom i suhom mjestu. Ovim rukavicama nije potrebno nikakvo održavanje.

UK СПЕЦІАЛЬНІ РУКАВИЧКИ ДЛЯ ЗАХИСТУ ВІД ТЕРМІЧНИХ РИЗИКІВ.- **Інструкції з використання:** Рукавички для захисту від механічних небезпек. Рукавичка для захисту від термічних небезпек та вогню. Захисні рукавички для зварників Рукавички типу B рекомендується використовувати при важких роботах, де потрібен високий рівень майстерності, таких як TIG зварювання. Рукавички типу A рекомендується використовувати при виконанні інших видів зварювання. Для використання в сухому середовищі. Контактна теплота (0 - 4): Стійкість рукавички до пошкоджень при прямому контакті з деталями, нагрітими до 100°C (Уровень 1), 250°C (Уровень 2), 350°C (Уровень 3)/ або 500°C (Уровень 4). TER300 : Долоня, вказівний і великий палець рукавиці посилені шкіряною вставкою. Якщо позначається рівень міцності на розрив (від A до F), вказується стійкість до порізів. Рівні продуктивності та пов'язані з ними піктограми вказані на кожній рукавичці. EN388: Рівні можна побачити на долоні нових рукавичок. Вони не обов'язково відображають характеристики зовнішнього шару, якщо долоня складається з двох або більше шарів. Вони варіюються від менш ефективних (рівень 1 або A) до більш міцних (рівні 4 або 5, або 6, або F в якості стандарту). Рівень 0 вказує , що рукавичка має характеристики менші, ніж мінімальні для даної небезпеки для користувача. Символ X позначає, що рукавичка не пройшла випробувань або що метод випробувань не відповідає дизайну рукавичок або їх матеріалу. Перед використанням і під час використання потрібно стежити за цілісністю рукавичок. При необхідності їх потрібно замінити. Переконайтеся в тому, що обладнання має відповідний розмір. (див.таблицю): PART 1. **Обмеження використання:** Не слід використовувати за межами області застосування, визначеної у вищенаведеній інструкції про застосування. Увага! Якщо рукавички використовуються при дуговому зварюванні: необхідно знати, що рукавички не забезпечують захисту від електричного удару, який може бути викликаний при роботі під напругою або через несправність обладнання. Електричний опір знижується, і, отже, збільшується рівень ризику, якщо рукавички будуть вологими, брудними або просоченими потом. Увага: В даний час не існує стандартизованого методу випробування, що виявляє проникнення УФ через матеріали використовувані в рукавичках, але нинішні методи дизайну захисних рукавичок для зварників зазвичай не допускають проникнення УФ. Не слід використовувати, коли є ризик бути спійманим рухомими механізмами. ЛАТЕКСНИМ : Еластичні манжети та рукавички з латексним покриттям можуть викликати алергію. Рівні робочих характеристик ґрунтуються на результатах лабораторних досліджень, які можуть не відображати реальні умови на робочому місці через вплив інших факторів, таких як температура, стирання, погіршення якостей матеріалів тощо. **Інструкції зі зберігання/очищення:** З часом характеристики виробу значним чином не змінюються, за умови його зберігання подалі від світла, у прохолодному й сухому місці. Для даних типів рукавичок не існує особливих інструкцій з догляду.

RU ЗАЩИТНЫЕ ПЕРЧАТКИ ОТ ТЕРМИЧЕСКИХ РИСКОВ.- **Инструкции по применению:** Перчатка для защиты от механических рисков. Перчатка для защиты от тепла и открытого пламени. Защитные перчатки для сварщиков Перчатки типа B рекомендуется использовать при тяжелых работах, где требуется высокий уровень мастерства, таких как TIG сварка. Перчатки типа A рекомендуется использовать при выполнении других видов сварки. Для использования в сухой среде. Контактная теплота (0 – 4): Устойчивость перчатки к повреждениям при прямом контакте с деталями, нагретыми до 100°C (Уровень 1), 250°C (Уровень 2), 350°C (Уровень 3)/ или 500°C (Уровень 4). TER300 : Ладонь, указательный палец и большой палец перчатки усилены кожаной вставкой. Если указан уровень защиты от порезов TDM (от A до F), значит, ссылка даётся с точки зрения устойчивости к порезам. На каждой перчатке указываются уровни её эксплуатационных характеристик с соответствующей пиктограммой. EN388: Уровни определены по ладони новой перчатки. Если ладонь выполнена из двух или более слоев, ее характеристики могут отличаться от характеристик наружного слоя. Они следуют от низкого уровня эффективности (уровень 1 или A) до наиболее высокого уровня (уровень 4 или 5 или 6 или F согласно стандарту). 0 указывает, что перчатка имеет уровень эффективности меньше минимального для данной опасности для пользователя. X обозначает, что перчатка не прошла испытаний или, что метод испытаний не полностью удовлетворяет концепции перчаток или материала. Перед использованием и во время использования требуется следить за целостностью перчаток. При необходимости их нужно заменить. Убедитесь, что комбинезоны подходят по размеру. (см. таблицу): PART 1. **Ограничения в применении:** Не применять вне областей использования, указанных в настоящем руководстве по эксплуатации. Внимание! Если перчатки используются при дуговой сварке: необходимо знать, что перчатки не обеспечивают защиты от электрического удара, который может быть вызван при работе под напряжением или из-за неисправности оборудования. Электрическое сопротивление снижается, и, следовательно, увеличивается уровень риска, если перчатки будут влажными, грязными или пропитанными потом. Обратите внимание: В настоящее время нет стандартизированного метода испытания обнаружения проникновения УФ через материалы, используемые в перчатках, но методы проектирования перчаток для сварщиков обычно не допускают проникновение УФ. Не допускается использование при опасности захвата движущимися/вращающимися частями станков. ЛАТЕКСНЫМ : Эластичные манжеты и перчатки с латексной заливкой могут вызвать аллергию. Уровни рабочих характеристик основываются на результатах лабораторных исследований, которые могут не отражать реальные условия на рабочем месте в силу влияния иных факторов, таких как температура, износ, истирание и т.д. **Хранению/Чистке:** Характеристики изделия практически не ухудшаются с течением времени при условии его хранения в прохладном и сухом месте, недоступном для прямых солнечных лучей. Для данных типов перчаток не существует особых инструкций по уходу.

TR TERMIK RISKLERE KARŞI KORUYUCU ELDIVEN.- **Kullanım şartları:** Mekanik riskler için koruyucu eldiven. Isı ve ateş risklerine karşı koruyucu eldiven. Kaynakçılar için koruyucu eldiven TIG kaynağı gibi yüksek el becerisi gerektiren işler sırasında B tipi eldivenlerin kullanılması önerilir. Diğer kaynak yöntemleri için A tipi eldivenler önerilir. Kuru ortamda kullanım için: Temas sıcaklığı (0-4): Eldivenin 100°C (Seviye 1) / 250°C (Seviye 2) / 350°C (Seviye 3) / 500°C (Seviye 4) ısıyla temasa dayanıklılığı. TER300 : Eldivenin avuç içi, işaret parmağı ve baş parmak kısmı deri ile güçlendirilmiştir. Eğer TDM kesilme seviyesi belirtilmişse (A'dan F'ye), bu kesilme direncinin referansıdır. Performans seviyeleri ve ilişkili simgeler her eldiven üzerinde belirtilmiştir. EN388: Seviyeler yeni eldivenin avuç içinden elde edilmiştir. Avuç içi 2 veya daha fazla katmandan yapılmış ise en dış kısmın performansını muhakkak yansıtmaz. En etkisizden (seviye 1 veya A) en etkiliye (standarda göre 4, 5,6 ya da F) doğru sıralanmıştır. 0 seviyesi, eldivenin performansının kişi başına düşen minimum tehlikeden daha düşük olduğunu göstermektedir. X: eldivenin teste tabi tutulmadığını veya test yönteminin eldiven tasarımı veya materyal nedeniyle geçersiz olduğunu göstermektedir. Kullanım sırasında ve öncesinde eldiveninizin sağlam olmasına dikkat edin, gerekirse değiştirin. Koruyucu giysilerin uygun boyda olduğundan emin olun. (tabloya bakınız): PART 1. **Kullanım sınırları:** Yukarıdaki kullanım talimatlarında belirlenen kullanım alanı dışında kullanmayın. Bu eldivenlerin ark kaynağına yönelik kullanımlarında: Arızalı bir ekipmanın ya da gerilim altında yapılan işlerin neden olduğu elektrik çarpmasına karşı koruma sağlamazlar ve eldivenler ıslak, kirli ya da terliyse, elektrik direnci düşüktür ve bu riski arttırabilir. Dikkat: UV ışınlarının eldivenlerde kullanılan malzemelerin içine nüfuz edişini tespit etmek için normal olarak kullanılan bir test yöntemi mecvut değildir, ancak kaynakçılar üretilen koruyucu eldivenlerin mevcut tasarım yöntemleri normalde U.V. ışınlarının geçmesine izin vermezler. Hareketli makineler tarafından kapılma riskinin söz konusu olması durumunda kullanılmamalıdır. LATEKS : Elastik bileklikler ve lateks kaplamalı eldivenler alerjik reaksiyona yol açabilir. Performans seviyeleri laboratuvar ortamında gerçekleştirilen testlere dayanmasına rağmen bu testler sıcaklık, aşınma, dağılma gibi diğer çeşitli faktörlerin etkisinden dolayı gerçek çalışma ortamı koşullarıyla uyuşmayabilir. **Saklama/Temizleme koşulları:** Kuru ve serin yerde ışıktan korunaklı şekilde saklandığı zaman tasarım performansı eskimeden ciddi oranda etkilenmez. Bu model eldivenler için her hangi bir bakım şekli öngörülmemiştir.

ZH 耐高温防护手套.- **使用说明:** 机械风险防护手套。 抗热抗火防护手套。 焊工防护手套 在氩弧焊焊接时，需要手指灵活，建议使用B型手套。 而对于其他焊接工艺，建议使用A型手套。 在干燥的环境下使用，防接触热（0 至 4）：手套对发生直接接触的 100°C （1级）、250°C （2级）、350°C （3级） 或 500°C （4级） 物件的抵抗能力. TER300 : 手套的手掌、食指和拇指部分采用皮革加固。 如果标注了TDM切割等级（从A到F），则是指抗切割性的参考标准。 性能水平和相关的示意符号标记在每个手套上。 EN388: 新手套的掌心达到的水平。 当手掌部分至少由两层组成时，不一定能反映最外层的性能。 从最低性能（等级1或A）到最高性能（等级4或5或6或F，取决于标准）。 0 表示手套的性能等级比给出个别危险最低等级更弱。 X : 表示未对手套进行试验，或是试验方法似乎不符合手套或材料设计的实际。 在每次使用前要先检查其完整性，必要时要进行更换。 确认设备的大小尺寸合适。 （见表）: PART 1. **使用限制:** 不得在用于除以下使用说明规定之外的用途 。 在涉及到弧焊的情况下：请注意，这些手套不具备由设备故障或在带电操作时引起的触电保护，并且如果手套打湿，弄脏或者被汗水浸湿，那么其电阻还会降低，这样可能会增加风险。 请注意：目前不存在标准的测试方法用于检测手套材料的紫外线穿透率；但是现有焊工防护手套的设计方法一般不允许紫外线穿透。 如有被运行中的机器卡住的风险，则不得使用。 膠乳： 弹性袖口和乳胶涂层手套可能会引起过敏反应。 性能等级以在实验室中所测得的试验结果为基础来确定，试验不一定能在温度、磨损、损坏等各种因素的影响上如实反映实际工作条件。 **存放说明/清洗:** 如果在阴凉干燥处避光保存，产品性能不会受到明显的老化影响。这类手套毋需特殊保养。

SL VAROVALNE ROKAVICE ZA ZAŠČITO PRED TOPLOTNIMI NEVARNOSTMI.- **Navodila za uporabo:** Varovalne rokavice za zaščito pred mehanskimi nevarnostmi. Varovalne rokavice za zaščito pred učinki toplote in ognja. Varovalne rokavice za varilce Rokavica, tip B se priporoča, kadar je potrebna spretnost, kot za TIG varjenje. A tip rokavice se priporoča tudi za druge postopke varjenja. Za uporabo na suhem. Kontaktna toplota (od 0 do 4) : Odpornost rokavic v primeru direktnega stika pri 100°C (Nivo 1), 250°C (Nivo 2), 350°C (Nivo 3)/ ali 500°C (Nivo 4). TER300 : Dlan, kazalec in palec rokavice so ojačani z usnjenim delom. Raven odpornosti TDM je navedena (A do F), se odnaša na odpornost proti urezninami. Stopnje učinkovitosti in povezani piktogrami so navedeni na vsaki rokavici. EN388: Pridobitev nivoja na dlani nove rokavice. Ne odražajo nujno učinkovitosti najbolj zunanjega sloja, kadar je dlan sestavljena iz 2 ali več slojev. In segajo od manj učinkovite (stopnja 1 ali A) do najmočnejše (stopnje 4 ali 5 ali 6 v skladu s standardom). 0 pomeni, da so rokavice na najnižjem nivoju performans in da nudijo minimalno zaščito v primeru nevarnosti. X pomeni, da rokavice niso preskušene ali da metoda preskušanja ne ustreza koncepciji rokavic ali materialu. Pazite, da bodo rokavice vedno cele in nepoškodovane. Po potrebi jih zamenjajte z novimi. Preverite, ali je ustrezne velikosti. (glej tabelo): PART 1. **Omejitev pri uporabi:** Ne uporabljajte za namene, ki niso opredeljeni v zgornjih navodilih za uporabo. V primeru, da so te rokavice za obločno varjenje: Pazite , one ne zagotavljajo zaščito pred električnim udarom, in pri uporabi s pokvarjeno opremo, in ko se električna upornost zmanjša, če so rokavice mokre, umazane ali mokre od potu, bi to lahko povečalo tveganje.. Pozor: trenutno ne obstaja nobena standardna preskusna metoda za odkrivanje prehajanja UV-žarkov skozi material, iz katerega so izdelane rokavice, vendar se s trenutnimi postopki zasnove zaščitnih rokavic za varilce običajno prepreči prehajanje UV-žarkov. Rokavice ne smete uporabljati v bližini gibljivih strojnih delov zaradi nevarnosti, da jih gibljivi deli stroja ne zajamejo. LATEKS : Elastične manšete in rokavice, prevlečene z lateksom, lahko povzročijo alergije. Raven performansov temelji na rezultatih laboratorijskih preskusov, ki vedno ne odražajo dejanskih pogojev na delovnem mestu (vplivov drugih dejavnikov kot so temperature, abrazije, obrabe in podobega). **Hrambo/Ciščenje:** Staranje bistveno ne vpliva na učinkovitost izdelka, če je le-ta shranjen proč od svetlobe, toplote in vlage. Teh rokavic ni potrebno vzdrževati.

ET SOOJUSE POOLT TEKITATAVA OHU EEST KAITSVAD KINDAD.- **Kasutusjuhised:** Kaitsekindad mehaaniliste riskide vastu. Kaitsekinnas kuuma- ja tuleriskide vastu. Keevitajate kaitsekindad B-tüüpi kindaid on soovitatav kasutada täpsust nõudvate tööde, näiteks TIG-keevituse korral. A-tüüpi kindaid on soovitatav kasutada muude keevitusmeetodite korral. Kasutamiseks kuivas keskkonnas. Kontaktkuumus (0 kuni 4) : Kinda vastupidavus otsesel kokkupuudel detailidega, mille temperatuur on 100°C (Tase 1), 250°C (Tase 2), 350°C (Tase 3)/ või 500°C (Tase 4). TER300 : Kinda peopesa, nimetissõrm ja pöial on tugevdatud nahaga. Kui on märgitud sisselõiketase TDM (A kuni F), siis tähistab see vastupidavust sisselõikamisele. Igale kindale on märgitud tugevusnäitajad ja juurdekuuluv piktogramm. EN388: Kaitsetasemed on mõõdetud uute kinnaste peopesal. Kui peopesa on valmistatud 2 või enamast kihist, ei peegelda need tingimata kõige välimise kihi toimivust. Need lähevad tõhususe kõige madalamast (1. või A tase) kõige kõrgema tasemeni (4. või 5. või 6. või F tase vastavalt standardile). Tase 0 tähendab, et kinda kaitsevõime jääb allapoole vastava ohu kohta sätestatud miinimumi. Märge X tähendab, et sõrmiku kohta ei ole vastavat katset teostatud või et antud sõrmikutele vastav test nende tegumoe või materjali tõttu ei sobi. Kontrollige enne kasutamist ja selle kestel, et kindad oleksid terved, ja asendage need vajaduse. Kontrollige, et kaitsevahendid on paraja suurusega. (vt. tabel): PART 1. **Kasutuspiirangud:** Mitte kasutada kaitseriietust väljaspool alljärgnevas kasutusjuhendis määratletud kasutusvaldkondi. Juhul kui kindaid plaanitakse kasutada kaarkeevitusel: Tähelepanu: need ei kaitse elektrilöökide eest, mis tulenevad rikkis seadistest või töötamisest elektripinge all; elektritakistus väheneb, kui kindad on niisked, määrdunud või läbi higistatud, ja seega võib suureneda vastav riskKinnaste valmistamisel ei ole kasutatud teadaolevalt kantserogeenseid ega toksilisi ühendeid. Hoiatus: praeguseks ei ole standardiseeritud katsemeetodit, et tuvastada ultraviolettkiirguse (UV) kindamaterjalidest läbi tungimist, aga praegused keevitaja kaitsekinnaste projekteerimise meetodid ei võimalda üldiselt UV-kiirguse läbitungimist. Ei tohi kasutada, kui on liikuvate masinate vahele tõmbamise oht. LATEKS : Elastsed kätised ja lateksiga kaetud kindad võivad põhjustada allergiat. Toimivusastmed põhinevad laboratooriumitestidel, mis ei pruugi ilmtingimata kajastada tegelikke töötingimusi ja mille käigus kontrollitakse toote vastupidavust erinevatele faktoritele nagu temperatuur, kulumine, purustusjõud jne. **Ladustamine/Puhastus:** Kui rõivast hoitakse eemal valgusest, jahedas ja kuivas kohas, ei mõjuta vananemine selle kasutatavust märkimisväärselt. Antud kindatüübi puhul ei soovitata kasutada ühtegi puhastusviisi.

LV AIZSARGCIMDI PRET TERMORISKIEM.- **Lietošanas instrukcija:** Aizsargcimdi mehāniskiem apdraudējumiem. Aizsargcimds pret karstumu un uguni. Metinātāju aizsargcimdi B veida cimdus iesaka tad, kad nepieciešama liela veiklība kā metināšanā inertās gāzes aizsardzībā. A veida cimdus iesaka citiem metināšanas paņēmieniem. Lietošanai sausā vidē. Kontakta karstums (no 0 līdz 4): cimda pretestības spēja, esot tiešā saskarē ar priekšmetiem 100 °C (Līmenis 1), 250 °C (Līmenis 2), 350 °C (Līmenis 3) vai 500 °C (Līmenis 4) temperatūrā. TER300 : Cimda plaukstas, rādītājpirksta un īkšķa daļas ir pastiprinātas ar ādas kārtu. Ja iegriešanas līmenis TDM ir norādīts (no A līdz F), tad tas attiecas uz iegriezuma izturības terminu. Izturības līmenis un attiecīgā piktogramma ir attēloti uz katra cimda. EN388: Līmeņi tiek sasniegti uz jaunā cimda plaukstas puses. Tie neatspoguļo ārējās kārtas raksturlielumus, ja plaukstas daļa ir veidota no 2 vai vairāk slāņiem. Tie ir sakārtoti no mazāk efektīviem (līmenis 1 vai A) līdz vairāk efektīviem (līmenis 4 vai 5, vai 6, vai F, atkarībā no normas). 0 norāda zemāku līmeni cimdam, kas ir kā minimums esošajam individuālajam riskam. X: norāda uz to, ka cimdi nav testēti vai ka pārbaudes metode neatzīst cimda vai materiāla koncepciju. Pirms cimdu lietošanas, kā arī to lietošanas laikā jāpārbauda, vai tie nav bojāti. Ja nepieciešams, cimdi jānomaina pret jaunu pāri. Pārbaudīt, vai ierīces ir piemērota izmēra. (skatīt tabulu): PART 1. **Lietošanas termini:** Neizmantojiet ārpus lietošanas jomas, kas minēta zemāk esošajos norādījumos. Gadījumos, kad šie cimdi tiek lietoti loka metināšanā. Uzmanību: tie neaizsargā pret elektrisko šoku, ko rada aprīkojuma bojājums vai darbi zem sprieguma, un elektriskā pretestība ir samazināta, ja cimdi ir samirkuši, netīri vai sviedraini, tas var palielināt risku. Uzmanību: šobrīd neeksistē standartizēta testēšanas metode, lai atklātu UV starojuma iekļūšanu caur cimdu ražošanā izmantotiem materiāliem, bet pašreizējās metinātājiem paredzēto aizsargcimdu izstrādes metodes parasti neļauj iekļūt UV starojumam. Neizmantojiet, ja kustīgās ierīces var ieraut. LATEKSA : Elastīgas aproces un ar lateksu pārklāti cimdi var izraisīt alerģiju. Tehnisko rādītāju līmeņi balstās uz laboratorijā veikto izmēģinājumu rezultātiem. Šie izmēģinājumi ne vienmēr atspoguļo reālos apstākļus darba vietā, kurus var ietekmēt tādi faktori kā temperatūra, abrāzija, cimdu nolietošanās pakāpe u.c. **Glabāšanas/Tīrīšanas:** Ja izstrādājumu glabā tumšā, vēsā un sausā vietā, novecošana būtiski neietekmē ekspluatācijas raksturlielumus. Šiem cimdu veidiem nav nepieciešama nekāda īpaša kopšana.

LT APSAUGINĖS PIRŠTINĖS NUO ŠILUMINIŲ PAVOJŲ.- **Naudojimo instrukcija:** Apsauginės pirštinės nuo mechaninių pavojų. Apsauginės pirštinės nuo karščio ir ugnies pavojaus. Apsauginės suvirintojų pirštinės B tipo pirštinės rekomenduojamos, kai reikalingas didelis rankų miklumas, pavyzdžiui, suvirinimui TIG. A tipo pirštinės rekomenduojamos kitiems suvirinimų darbams. Naudojimui sausoje vietoje. Kontaktas su karščiu (nuo 0 iki 4): Pirštinių atsparumas tiesioginiam kontaktui su daiktais, kurių temperatūra 100°C (Lїmenis 1), 250°C (Līmenis 2), 350°C (Līmenis 3) arba 500°C (Līmenis 4). TER300 : Pirštinės plaštakos, rodomojo ir nykščio dalys yra sustiprintos odos įsiuvais. Jei LAM įpjovimo lygis yra nustatytas (nuo A iki F), tai yra nuoroda atsparumo įpjovimui atžvilgiu. Susiję eksploatacinių savybių lygiai ir piktogramos yra pažymėtos ant kiekvienos pirštinės. EN388: Lygiai matyti naujos pirštinės delno srityje. Tai nebūtinai reiškia išorinio sluoksnio našumą, kai pirštinės delnas yra sudarytas iš 2 ar daugiau sluoksnių. Jie išdėstyti nuo mažiausio efektyvumo (1 ar A lygis) iki labiausiai efektyvaus (nuo 4 ar 5, ar 6, ar F priklausomai nuo standarto). „0" reiškia, kad pirštinių apsaugos lygis yra mažesnis už minimalų konkrečiam asmeniniam pavojui. X" reiškia, kad pirštinėms nebuvo atliktas bandymas arba, kad bandymo metodas netinka šių pirštinių konstrukcijai ar medžiagai. užtikrinkite pirštinių vientisumą, prireikus jas pakeiskite. Įsitikinkite, kad asmeninės apsaugos priemonių dydis yra tinkamas. (žr.lentelę): PART 1. **Naudojimo apribojimai:** Naudokite tik pagal paskirtį, nurodytą toliau esančiose naudojimo instrukcijose. Kai šios pirštinės mūvimos atliekant lankinį suvirinimą. Dėmesio! Jos neapsaugo nuo elektros smūgio, jei įranga sugedusi ar darbas atliekamas esant įtampai. Taip pat pirštinių elektrostatinis atsparumas sumažėja, jei jos yra šlapios, purvinos ar sudrėkusios nuo prakaito. Tai galėtų padidinti grėsmę. Dėmesio! Šiuo metu nėra standartizuoto bandymo metodo UV skverbimuisi per medžiagas, naudojamas pirštinių gamybai, nustatyti. Tačiau dabartiniai apsauginių pirštinių suvirintojams gamybos metodai paprastai neleidžia skverbtis UV. Negali būti naudojama, jei išlieka pavojus būti įtrauktam judančios mašinos. LATEKSU : Elastiniai rankogaliai ir lateksu dengtos pirštinės gali sukelti alergiją. Kokybės lygiai pagrįsti rezultatais, gautais po bandymų laboratorijoje, kurie nebūtinai atspindi realias darbo vietos sąlygas, įvairių kitų veiksnių, tokių kaip temperatūra, nusigramdymas, sugadinimas ir t. t., poveikį. **Laikymo/Valymo:** Ji sukurta taip, kad jos neveiktų laikas, jeigu laikoma atokiai nuo šviesos, vėsioje ir sausoje vietoje. Šiam pirštinių tipui nėra reikalinga jokia konkreti priežiūra.

SV SKYDDSHANDSKAR MOT TERMISKA RISKER.- **Användning:** Skyddshandskar för mekaniska risker. Skyddshandskar mot risker med värme och eld. Skyddshandskar för svetsare Handskarna av typ B rekommenderas vid arbete som kräver stor fingerfärdighet, som till ex. vid TIG-svets. Handskarna av typ A rekommenderas för de andra svetsarbetena. För användning i torr miljö. Kontaktvärme (från 0 till 4): Handskens motstånd mot direkt kontakt med delar på 100°C (Nivå 1), 250°C (Nivå 2), 350°C (Nivå 3)/ eller 500°C (Nivå 4). TER300 : Handskens handflata, pekfinger och tumme är förstärkta av en läderparti. Om skärnivån TDM är indikerad (från A till F) avser det beständigheten mot skärning. Pretandanivån och dithörande piktogram finns märkta på varje handske. EN388: Nivåerna har tagits från den nya handskens handflata. De avspeglar inte nödvändigtvis prestandan hos det yttersta lagret när handflatan består av två eller fler lager. De är ordnade från de med lägst prestanda (nivå 1 eller A) till de med högst (nivå 4 eller 5 eller 6 eller F beroende på standard). 0 anger att handsken har egenskaper som inte är tillräckliga för personlig skyddsutrustning. X :anger att handsken inte provats eller att provning utförts på ett sätt som ger fullgod utvärdering av handsken och dess material. Kontrollera handskarna före och under användningen. Byt dem mot nya vid behov. Verifiera att storleken är rätt. (se tabell): PART 1. **Begränsningar:** Använd inte till annat än vad som är beskrivet i användningsinstruktionerna ovan. Om dessa handskar är avsedda för användning vid bågsvetsning: OBS! De skyddar inte mot elektrisk stött orsakad av felaktig utrustning eller arbete under spänning. Det elektriska motståndet försämras om handskarna är blöta, smutsiga eller svettiga. Det kan öka riskerna. Varning: Det finns för närvarande ingen standardiserad testmetod för att upptäcka UV penetration genom material som används i handskar, men de nuvarande dimensioneringsmetoderna för handskar för svetsare normalt inte tillåter penetration av UV. Får ej användas när det finns risk att fastna i rörliga maskiner. LATEX : De elastiska manschetterna och de latexbehandlade handskarna kan orsaka allergiska reaktioner. Prestandanivån baseras på tester som genomförs i laboratoriemiljö och återspeglar därmed inte alltid verkligheten. Faktorer såsom temperaturer, nötning, bristning osv. skulle kunna påverka dessa resultat. **Förvaring/Rengöring:** Designens prestanda påverkas inte särskilt mycket av åldrande om det förvaras från ljus på en sval och torr plats. Dessa typer av handskar kräver inget särskilt underhåll.

DA BESKYTTELSESHANDSKER MOD TERMISKE RISICI.- **Brugsanvisning:** Beskyttelseshandsker mod mekaniske risici. Beskyttelseshandske mod risiko for varme og ild. Beskyttelseshandsker til svejsere Handsker type B anbefales, når der er behov for stor fingerfærdighed som TIG-svejsning. Handsker type A anbefales til andre svejsemåder. Til anvendelse i tørt miljø. Kontaktvarme (fra 0 til 4): Handskens evne til at modstå direkte kontakt med genstande på 100°C (Niveau 1), 250°C (Niveau 2), 350°C (Niveau 3)/ eller 500°C (Niveau 4). TER300 : Handskens håndflade, pegefinger og tommelfinger er forstærket med en sektion af læder. Hvis TDM snitniveauet er angivet (fra A til F), er det en reference vedrørende skæremodstanden. Ydeevneniveauer og det tilhørende piktogram er markeret på hver handske. EN388: Niveauerne er opnået på nye handskers håndflade. De afspejler ikke nødvendigvis ydelsen af det yderste lag, når håndfladen er fremstillet af 2 eller flere lag. De går fra det mindst effektive (niveau 1 eller A) til det mest effektive (niveau 4 eller 5 eller 6 eller F ifølge normen). 0 angiver, at handsken har et ydelsesniveau, der er mindre end det minimum, der er angivet for hver enkelt fareklasse. X : Angiver, at handsken ikke er efterprøvet, eller at prøvemetoden ikke synes at passe til handskernes eller materialets design. Sørg for, at handskerne er hele før og efter anvendelse, udskift dem om nødvendigt. Kontrollér, at anordningerne har den korrekte størrelse. (se tabel): PART 1. **Anvendelsesbegrænsninger:** Må ikke bruges til andre formål end der er defineret i ovenstående instruktioner. Hvis disse handsker skal bruges til lysbuesvejsning: Vær opmærksom på, at de ikke yder beskyttelse mod stød fra fejlbehæftet udstyr eller spændingsførende arbejder, og den elektriske modstandsdygtighed reduceres, hvis handskerne er fugtige, snavsede eller våde af sved, dette vil kunne øge risikoen. Bemærk: Der findes ikke i øjeblikket en standardiseret prøvemetode til at opdage indtrængen af UV-stråler gennem materialer, der anvendes til handsker, men de aktuelle metoder til design af beskyttelseshandsker til svejsere tillader normalt ikke indtrængen af UV-stråler. Må ikke anvendes, hvis der er risiko for nap fra maskiner i bevægelse. LATEX : Elastiske manchetter og latexovertrukne handsker kan forårsage allergi. Ydelsesniveauet er baseret på resultater af forsøg på laboratorium, hvilket ikke nødvendigvis afspejler de virkelige forhold på arbejdsstedet, ud fra indflydelse fra diverse andre faktorer såsom temperatur, afslibning, slid, etc... **Opbevarings/Rengørings:** Designets ydeevne bliver ikke markant påvirket med alderen, hvis det opbevares tørt og køligt, og beskyttes mod lys. Der kræves ikke noget særskilt vedligehold for denne type handsker.

FI SUOJAKÄSINEET KUUMUUTTA VASTAAN.- **Käyttöohjeet:** Mekaanisilta vaaroilta suojaavat käsineet. Kuumuudelta ja tulelta suojaava käsine. Suojakäsineet hitsaustöihin Tyypin B käsineitä suositellaan, kun vaaditaan suurta sorminäppäryyttä (esim TIG-hitsauksessa). Tyypin A käsineitä suositellaan muihin hitsaustöihin. Tarkoitettu kuiviin käyttöympäristöihin. Kosketuslämpö (0–4): käsineen suojauskyky tilanteissa, joissa se on suorassa kontaktissa lämpötilaltaan 100°C (Taso 1), 250°C (Taso 2), 350°C (Taso 3) ou 500°C (Taso 4) esineisiin. TER300 : Kämmen, etusormi ja käsineen peukalo on vahvistettu nahkaosalla. Leikkautumisenkestotaso TDM (A-F, jos ilmoitettu), kertoo leikkautumiskestävyyden. Käsineeseen on merkitty suorituskykytasot liittyvine kuvakkeineen. EN388: Tasot on määritetty uusien käsineiden kämmenosalle. Ne eivät välttämättä vastaa uloimman kerroksen suorituskykyä, kun kämmenosa koostuu kahdesta tai useammasta kerroksesta. Luokitusjärjestys on minimisuojauksesta (taso 1 tai A) maksimisuojaukseen (taso 4 tai 5 tai 6 tai F, standardista riippuen). 0 tarkoittaa, että käsineen suojaustaso on minimitasoa alhaisempi kyseisen vaaran kohdalla. X : tarkoittaa, että käsinettä ei ole testattu tai että testausmenetelmä ei sovellu käsineen materiaalille tai suunniteltuun käyttötarkoitukseen. Tarkkaile käsineiden kuntoa ennen käyttöä ja sen jälkeen. Vaihda tarvittaessa. Varmista että välineet ovat sopivan kokoiset. (katso taulukko): PART 1. **Käyttörajoitukset:** Älä käytä yllä annetuista ohjeista poikkeavalla tavalla. Mikäli käsineitä käytetään kaarihitsaustyössä: Huomaa, että käsineet eivät suojaa viallisen laitteiston tai jännitetöiden aiheuttamilta sähköiskulta ja että käsineiden eristyskyky heikkenee, mikäli ne kastuvat, likaantuvat tai kostuvat hikoilusta. Seurauksena saattaa olla tapaturmariskin suureneminen. Huomio: Tällä hetkellä ei ole olemassa standardoitua testimenetelmää, jolla voitaisiin selvittää, kuinka UV-säteily läpäisee käsinemateriaaleja, mutta hitsauskäsineet on nykyään suunniteltu siten, että UV-säteily ei yleensä läpäise niitä. Käyttö on kielletty, jos liikkuvat koneenosat voivat aiheuttaa takertumisriskin. LATEKSI : Elastiset hihansuut ja lateksilla päällystetyt käsineet voivat aiheuttaa allergioita. Suojaustasoluokitus perustuu laboratoriokokeissa saatuihin tuloksiin, jotka eivät erilaisten muiden tekijöiden (esim. lämpötila, hankaus, kuluminen jne.) takia välttämättä vastaa todellisia työoloja. **Säilytystä/Puhdistusta:** Ikääntyminen ei vaikuta merkittävästi takin suorituskykyyn, jos sitä säilytetään viileässä ja kuivassa sekä valolta suojatussa paikassa. Ei erityisiä puhdistus- tai hoito-ohjeita.

NO VERNEHANSKER MOT VARMERISIKO.- **Brukerinstrukser:** Vernehansker for mekaniske farer. Vernehanske mot risiko for varme og brann. Vernehansker for sveisere Type B-hansker anbefales når høy fingerferdighet er nødvendig, for eksempel TIG-sveising. Type A-hansker anbefales for andre sveiseprosesser. For bruk i tørre omgivelser. Kontaktvarme (fra 0 til 4): Hanskens evne til å motstå kontakter på 100 ° C (nivå 1) / 250 ° C (nivå 2) / 350 ° C (nivå 3) / 500 ° C (nivå 4). TER300 : Håndflaten, pekefingeren og tommelen i hansken er forsterket med en skinndel. Hvis TDM-riftnivået er indikert (fra A til F), refererer dette til riftmotstand. Ytelsesnivåene og tilhørende piktogram er merket på hver hanske. EN388: Nivåene oppnås på håndflaten til nye hansker. De reflekterer ikke nødvendigvis ytelsen til det ytterste laget, siden håndflaten er laget av 2 eller flere lag. De spenner fra det minst effektive (nivå 1 eller A) til det mest effektive (nivå 4 eller 5 eller 6 eller F i henhold til standard). 0 indikerer at hansken har et ytelsesnivå som er lavere enn minimumet for den gitte individuelle faren. X: indikerer at hansken ikke er testet, eller at testmetoden ikke ser ut til å være egnet på grunn av hanskens eller materialets design. Forsikre deg om at hanskene er integrerte før og under bruk, og bytt dem ut om nødvendig. Kontroller at enhetene har riktig størrelse. (Se tabell): PART 1. **Bruksbegrensninger:** Ikke bruk utenfor bruksområdet definert i bruksanvisningen ovenfor. Hvis disse hanskene er ment for lysbuesveising: Vær oppmerksom på at de ikke gir beskyttelse mot elektrisk støt forårsaket av defekt utstyr eller live arbeid, og den elektriske motstanden reduseres hvis hanskene er våte, skitne eller fuktet med svette, det kan øke risikoen. Advarsel: Foreløpig er det ingen standardisert testmetode for å oppdage UV-penetrering gjennom materialene som brukes i hanskene, men dagens metoder for å designe beskyttelseshansker for sveisere tillater normalt ikke UV-penetrasjon. Må ikke brukes der det er fare for inneslutning ved å flytte maskineri. LATEKS : Elastiske mansjetter og lateksbelagte hansker kan forårsake allergi. Ytelsesnivåene er basert på laboratorietestresultater, som ikke nødvendigvis gjenspeiler faktiske forhold på arbeidsplassen på grunn av påvirkning fra forskjellige andre faktorer, som temperatur, slitasje, nedbrytning, etc... **Lagringsinstruks/Rengjørings:** Designets ytelse påvirkes ikke vesentlig av elde, dersom det oppbevares borte fra lys på et kjølt og svalt sted. Ingen spesiell vedlikehold anbefales for denne typen hansker.

AR قفازات واقية ضد المخاطر الحرارية.-
تعليمات الاستخدام: قفازات واقية للحماية من المخاطر الميكانيكية. قفازات واقية ضد مخاطر الحرارة والنار. قفازات واقية للعاملين باللحام يوصى باستخدام قفازات من النوع "B" عندما يتطلب الأمر مهارة عالية، كالمستخدمة في عمليات لحام التنجستين. يوصى باستخدام قفازات من النوع "A" في عمليات اللحام الأخرى. للاستخدام في البيئات الجافة. التلامس الحراري (من 0 إلى 4): قدرة القفاز على مقاومة التلامس المباشر مع الأجزاء عند 100 أو 250 أو 350 أو 500 درجة مئوية. TER300 : تم تدعيم راحة اليد والإصبع السبابة والإبهام بالقفاز بقطاع من الجلد. يُشير مستوى القطع TDM (من "A" إلى "F") إلى درجة مقاومة القطع. توضع علامات على كل قفاز تدل على مستويات الأداء والرسوم التوضيحية المرتبطة بها. EN388: توجد مستويات على كفوف القفاز الجديد. فهي لا تعكس بالضرورة أداء الطبقة الخارجية عندما تكون راحة اليد مصنوعة من طبقتين أو أكثر. تُرتَّب هذه المستويات من الأقل فعالية (المستوى 1 أو "A") إلى الأكثر فعالية (من 4 أو 5 أو 6 أو "F" اعتمادًا على نوع المعيار). يشير "0" إلى أن القفاز لديه مستوى أداء أقل من الحد الأدنى للخطورة الفردية المعطاة. X: تشير إلى أن القفاز لم يخضع للاختبار أو أن طريقة الاختبار غير مناسبة بسبب تصميم القفازات أو المادة المستخدمة. تأكد من أن القفازات خاصتك سليمة قبل وأثناء استخدامها، وقم باستبدالها إذا لزم الأمر. تأكد من أن السترات ذات مقاسات مناسبة. (انظر الجدول): PART 1. **قيود الاستخدام:** تجنب الاستخدام خارج نطاق الاستخدام المحدد في التعليمات أعلاه. إذا كانت هذه القفازات مخصصة لاستخدامات اللحام القوسي: تحذير - لا توفّر هذه القفازات حماية من الصدمات الكهربائية التي تحدث بسبب تشغيل آلات معيبة أو التشغيل الحي، كما تقل المقاومة الكهربائية للقفازات في حال بللها أو اتساخها أو ابتلالها بالعرق، وهو ما يزيد من حجم المخاطر. تحذير: لا توجد حاليًا طريقة اختبار موحدة للكشف عن اختراق الأشعة فوق البنفسجية من خلال المواد المستخدمة في القفازات، ولكن أساليب تصميم الحماية الحالية للقفازات عادة لا تسمح بتغلغل الأشعة فوق البنفسجية. لا ينبغي أن تُستخدم عندما يكون هناك خطر من الوقوع نتيجة نقل الآلات. مطاطي : يمكن أن تسبب المعاصم المرنة والقفازات المطلية من اللاتكس ردود فعل تتسم بالحساسية. تعتمد مستويات الأداء على نتائج الاختبارات المعملية التي لا تعكس بالضرورة الظروف الحقيقية الموجودة في مكان العمل؛ وذلك بسبب تأثير العوامل المختلفة الأخرى كدرجة الحرارة والتآكل والتبديد ... **تعليمات التخزين/التنظيف:** لا يتأثر أداء التصميم بشكل ملحوظ بالتقادم إذا ما تم حفظه بعيدًا عن الضوء في مكان بارد وجاف. لا يوصى بأي صيانة خاصة لهذه الأنواع من القفازات.

PART 3

FR Performances : Conforme aux exigences essentielles du Règlement (UE) 2016/425 et aux normes ci-dessous. La déclaration de conformité est accessible sur le site internet www.deltaplus.eu dans les données du produit. - **EN** Performances : Comply with the essential requirements of 2016/425 Regulation (EU) and the below standards. The declaration of conformity can be found on the website www.deltaplus.eu in the data of the product. - **ES** Prestaciones : De acuerdo con las exigencias esenciales de la Reglamentación (UE) 2016/425 y con las normas a continuación. La declaración de conformidad se encuentra en el sitio web www.deltaplus.eu en la sección de datos del producto. - **PT** Desempenho : Em conformidade com os requisitos essenciais do Regulamento (UE) 2016/425 e as normas abaixo. Pode consultar a declaração de conformidade na página Internet www.deltaplus.eu nos dados do produto. - **IT** Prestazioni : Conformi alle specifiche essenziali del Regolamento (UE) 2016/425 ed alle norme elencate in seguito. La dichiarazione di conformità è accessibile sul sito internet www.deltaplus.eu a livello di dati prodotto. - **NL** Prestaties : Voldoen aan de essentiële vereisten van Verordening (EEG) 2016/425 en de onderstaande normen. De verklaring van overeenstemming kan geraadpleegd worden op de website www.deltaplus.eu in de productgegevens. - **DE** Leistungswerte : Entspricht den wesentlichen Anforderungen der EU-Verordnung 2016/425 und den folgenden Normen. Die Konformitätserklärung kann in den Produktdaten auf der Website www.deltaplus.eu heruntergeladen werden. - **PL** Właściwości : Zgodnie z podstawowymi wymaganiami rozporządzenia 2016/425 (UE) oraz poniższymi normami. Deklaracja zgodności jest dostępna na stronie www.deltaplus.eu w informacjach o produkcie. - **CS** Vlastnosti : Splňuje základní požadavky evropské směrnice 2016/425 a dále také požadavky níže uvedených norem. Prohlášení o shodě najdete na webu www.deltaplus.eu v části s technickými údaji výrobku. - **SK** Výkonnosti : V súlade so základnými požiadavkami nariadenia (EÚ) 2016/425 a nižšie uvedenými normami. Vyhlásenie o zhode je k dispozícii na webovej lokalite www.deltaplus.eu v časti Informácie o výrobku. - **HU** Védelmi szintek : Megfelel a 2016/425 EU Rendelet alapvető követelményeinek és az alábbi szabványoknak. A megfelelőségi nyilatkozat a www.deltaplus.eu honlapon, a termékadatok között érhető el. - **RO** Performanţe : Conform cerințelor esențiale ale Regulamentului (UE) 2016/425 și standardelor de mai jos. Declarația de conformitate poate fi accesată pe site-ul web www.deltaplus.eu, împreună cu datele produsului. - **EL** Επιδόσεις : Συμμόρφωση με τις βασικές απαιτήσεις του Κανονισμού (ΕΕ) 2016/425 και των κατωτέρω προτύπων. Η δήλωση συμμόρφωσης είναι προσβάσιμη στον δικτυακό τόπο internet www.deltaplus.eu μέσα στα δεδομένα του προϊόντος. - **HR** Performanse : U skladu s osnovnim zahtjevima Direktive (EU) 2016/425 i niže navedenih normi. Izjava o sukladnosti dostupna je na internetskoj stranici www.deltaplus.eu u dijelu o podatcima o proizvodu. - **UK** Робочі характеристики : відповідає основним вимогам Регламенту (ЄС) 2016/425 та стандартам, наведеним нижче. Декларація відповідності доступна на веб-сайті www.deltaplus.eu в даних про продукт. - **RU** Рабочие характеристики : Соответствуют основным требованиям Предписания (ЕС) 2016/425 и приводимым ниже стандартам. Декларация соответствия доступна на веб-сайте www.deltaplus.eu в разделе с данными изделия. - **TR** Performans : 2016/425 Yönetmeliğinin (AB) ve aşağıdaki standartların esas gerekliliklerine uyumluluk. Uygunluk bildirimine www.deltaplus.eu internet sitesinde ürün bilgilerinden ulaşılabilir. - **ZH** 性能：符合2016/425（欧盟）指令和下列标准的基本规范要求。 符合标准的声明可在网站www.deltaplus.eu的产品数据部分查看。 - **SL** Performansi : Izpolnjuje bistvene zahteve Uredbe (EU) št. 2016/425 in spodaj navedene standarde. Izjava o skladnosti je na voljo na spletni strani www.deltaplus.eu pri podatkih o izdelku. - **ET** Omadused : Vastab määruse (EL) 2016/425 põhinõuetele ja alljärgnevalt nimetatud standarditele. Vastavusdeklaratsioon on kättesaadav veebisaidil www.deltaplus.eu tooteandmete rubriigis. - **LV** Tehniskie rādītāji : Atbilst Regulas (ES) 2016/425 pamatprasībām un zemāk esošajiem standartiem. Atbilstības apliecinājums ir pieejams interneta vietnē www.deltaplus.eu, sadaļā par produkta informāciju. - **LT** Parametrai : Atitinka esminius Reglamento 2016/425 reikalavimus ir toliau nurodytas normas. Atitikties deklaraciją galima rasti internetiniame puslapyje www.deltaplus.eu prie gaminio duomenų. - **SV** Prestanda : Stämmer överens med de väsentliga kraven i Kommissionens förordning (EU) nr 2016/425 och normerna nedan. Förklaringen om överensstämmelse finns i produktuppgifterna på internet på www.deltaplus.eu. - **DA** Ydelse : I overensstemmelse med de væsentligste krav i Forordning (EU) 2016/425 og nedenstående standarder. Overensstemmelsesdeklarationen er tilgængelig på internetstedet www.deltaplus.eu under produktdata. - **FI** Ominaisuudet : Asetuksen (EU) 2016/425 ja jäljempänä olevien standardien olennaisten vaatimusten mukaiset. Vaatimustenmukaisuusvakutus löytyy internet-osoitteesta www.deltaplus.eu tuotteen tietojen yhteydestä. - **NO** Ytelsen til : Oppfyller de grunnleggende kravene i forordning (EU) 2016/425 og standardene nedenfor. EU-samsvarserklæringen finner du på nettsiden www.deltaplus.eu i dataene til produktet. -

AR الأداء : الأداء: الامتثال للمتطلبات الأساسية للوائح 425/2016 (الأوروبية) والمعايير .التالية ويمكن الاطلاع على إعلان المطابقة على الموقع www.deltaplus.eu في بيانات المنتج

FR Règlement (UE) 2016/425 - **EN** REGULATION (EU) 2016/425 - **ES** REGLAMENTACIÓN (UE) 2016/425 - **PT** REGULAMENTO (UE) 2016/425 - **IT** REGOLAMENTO (UE) 2016/425 - **NL** VERORDENING (EU) 2016/425 - **DE** EU-Verordnung 2016/425 - **PL** ROZPORZĄDZENIE (UE) 2016/425 - **CS** NAŘÍZENÍ (EU) 2016/425 - **SK** NARIADENIE (EÚ) 2016/425 - **HU** 2016/425/EU RENDELET - **RO** REGULAMENTUL (UE) 2016/425 - **EL** ΚΑΝΟΝΙΣΜΟΣ (ΕΕ) 2016/425 - **HR** UREDBA (EZ) 2016/425 - **UK** РЕГЛАМЕНТ (ЄС) 2016/425 - **RU** ПОСТАНОВЛЕНИЕ (ЕС) 2016/425 - **TR** 2016/425 DÜZENLEMESİ (AB) - **ZH** 法规（UE）2016/425 - **SL** UREDBA (EU) 2016/425 - **ET** MÄÄRUS (EL) 2016/425 - **LV** NOLIKUMS (ES) 2016/425 - **LT** REGLAMENTAS (ES) 2016/425 - **SV** FÖRORDNING (EU) 2016/425 - **DA** FORORDNING (EU) 2016/425 - **FI** ASETUS (EU) 2016/425 - **NO** FORORDNING (EU) 2016/425 -

AR اللائحة 2016/425 (EU)

EN ISO 21420:2020 **FR** Exigences Générales pour les gants de protection. - **EN** General requirements - **ES** Exigencias generales - **PT** Exigências gerais - **IT** Requisiti generali per i guanti di protezione - **NL** algemene eisen - **DE** Allgemeine Anforderungen für Handschuhe - **PL** Wymagania ogólne dla rękawic ochronnych - **CS** Všeobecné požadavky a metody zkoušení - **SK** Všeobecné podmienky - **HU** Védőkesztyűkre vonatkozó általános követelmények - **RO** Mănuși de protecție. Cerințe generale și metode de încercare - **EL** Γενικές Απαιτήσεις για τα γάντια προστασίας - **HR** Opći zahtjevi za zaštitne rukavice - **UK** Загальні вимоги до захисних рукавичок - **RU** Общие требования к защитным перчаткам. - **TR** Genel gereksinimler - **ZH** 防护手套的一般性要求。 - **SL** Splošne zahteve za varovalne rokavice. - **ET** Üldnõuded kaitsekinnastele. - **LV** Vispārīgās prasības aizsargcimdiem - **LT** Bendrieji reikalavimai - **SV** Allmänna krav för skyddshandskar - **DA** Generelle krav til beskyttelseshandsker. - **FI** Yleisvaatimukset suojakäsineille. - **NO** Generelle krav til vernehansker.

AR المتطلبات العامة -

A58
A54
A55
A57
J85

EN388:2016+A1:2018 **FR** Gants contre les risques Mécaniques (Niveaux obtenus sur la paume) - **EN** Protective gloves against mechanical Risks (Levels obtained on the palm) - **ES** Guantes contra los riesgos Mecánicos (Niveles obtenidos en la palma) - **PT** Luvas contra os riscos Mecânicos (Níveis obtidos na palma) - **IT** Guanti contro i rischi meccanici (Livelli ottenuti sul palmo) - **NL** Handschoenen tegen mechanisch risico's (niveaus verkregen op de handpalm) - **DE** Handschuhe zum Schutz gegen mechanische Gefahren (Schutzstufen auf der Handfläche erzielt) - **PL** Rękawice chroniące przed zagrożeniami Mechanicznymi (Poziomy otrzymane po stronie chwytnej) - **CS** Ochranné rukavice proti mechanickým rizikům (ochrana dlaní) - **SK** Ochranné rukavice proti mechanickému poškodeniu (úroveň dosiahnutá pri testoch na dlani) - **HU** Védőkesztyűk mechanikai kockázatok ellen (tenyérrésznél elért érték) - **RO** Mănuși de protecție împotriva riscurilor mecanice (niveluri obținute la nivelul palmei) - **EL** Γάντια κατά των Μηχανικών κινδύνων (Επίπεδα που ελήφθησαν πάνω στην παλάμη) - **HR** Rukavice protiv mehaničkih rizika (Nivoi postignuti na dlanu) - **UK** Рукавички для захисту від ризиків механічних пошкоджень (з рівнями на долоні) - **RU** Перчатки для защиты от механических рисков (Уровни эффективности определены для ладони перчатки) - **TR** Mekanik risklere karşı koruyucu eldiven (Avuç içinde elde edilen seviyeler) - **ZH** 防机械风险手套（手掌防割等级） - **SL** Varovalne rokavice za zaščito pred mehanskimi nevarnostmi (stopnje določene na dlani) - **ET** Kaitsekindad mehaaniliste riskide vastu (Kaitsetase peopesal) - **LV** Aizsargcimdi pret mehāniskiem riskiem (Līmeņi iegūti uz delnas) - **LT** Apsauginės pirštinės nuo mechaninių pavojų (pavojai delnams) - **SV** Skyddshandskar mot mekaniska risker (bedömning av nivåer på handflatan) - **DA** Handsker mod mekaniske risici (niveauer opnået i håndfladen) - **FI** Mekaanisilta riskeiltä suojaavat käsineet (suojaustasot saatu kämmenosasta) - **NO** Hansker mot mekanisk risiko (nivåer oppnådd på håndflaten) –

A58 **FR** Résistance à l'abrasion (de 1 à 4) - **EN** Resistance to abrasion (from 1 to 4) - **ES** Resistencia a la abrasión (de 1 a 4) - **PT** Resistência à abrasão (entre 1 e 4) - **IT** Resistenza all'abrasione (da 1 a 4) - **NL** Bestendigheid tegen schuren (van 1 tot 4) - **DE** ABRASIONSFESTIGKEIT (von 1 bis 4) - **PL** Odporność na ścieranie (od 1 do 4) - **CS** Odolnost proti oděru (1 až 4) - **SK** Odolnost proti oděru (od 1 do 4) - **HU** Kopásállóság (1-től 4-ig) - **RO** Rezistență la abraziune (de la 1 la 4) - **EL** Αντίσταση στη φθορά (από 1 έως 4) - **HR** Otpornost na abraziju (od 1 do 4) - **UK** Стійкість до стирання (від 1 до 4) - **RU** Устойчивость к истиранию (от 1 до 4) - **TR** Aşınmaya karşı dayanıklılık (1'dan 4'e kadar) - **ZH** 防止磨损（1至4） - **SL** Odpornost proti abraziji (od 1 do 4) - **ET** Hõõrdumiskindlus (1-4) - **LV** Nodilumizturība (1 līdz 4) - **LT** Atsparumas dilimui (nuo 1 iki 4) - **SV** Nötningsbeständighet (från 1 till 4) - **DA** Abrasionsmodstand (fra 1 til 4) - **FI** Hankauskestävyys (1–4) - **NO** Slitestyrke (fra 1 til 4) –

A54 **FR** Résistance à la coupure par tranchage (de 1 à 5) - **EN** Resistance to cutting (from 1 to 5) - **ES** Resistencia al corte (de 1 a 5) - **PT** Resistência ao corte (de 1 a 5) - **IT** Resistenza al taglio (da 1 a 5) - **NL** Snijbestendigheid (1 tot 5) - **DE** Schnittfestigkeit (von 1 bis 5) - **PL** Odporność na przecięcie (od 1 do 5) - **CS** Odolnost proti proříznutí čepelí (1 až 5) - **SK** Odolnosť proti prerezaniu (1 až 5) - **HU** Vágással szembeni ellenállás (1-tól 5-ig) - **RO** Rezistență la tăiere (de la 1 la 5) - **EL** Αντοχή στη διάσχιση (από 1 έως 5) - **HR** Odpornost na vreznine (od 1 do 5) - **UK** Стійкість до порізів(від 1 до 5) - **RU** Устойчивость к порезам (от 1 до 5) - **TR** Kesilmeye karşı dayanıklılık (1'dan 5'ya kadar) - **ZH** 防断裂性能（1至5） - **SL** Otpornost na porezotine (från 1 till 5) - **ET** Lõikekindlus (1 kuni 5) - **LV** Pārrāvuma pretestība(no 1 līdz 5) - **LT** Atsparumas pjovimui (nuo 1 iki 5) - **SV** Skärhållfasthet (fra 1 til 5) - **DA** Skæremodstand (fra 1 til 5) - **FI** Viillonkestävyys (1-5) - **NO** Kuttmotstand ved kutting (fra 1 til 5) –

A55 **FR** Résistance à la déchirure (de 1 à 4) - **EN** Resistance to tear (from 1 to 4) - **ES** Resistencia al desgarro (de 1 a 4) - **PT** Resistência ao rasgo (entre 1 e 4) - **IT** Resistenza allo strappo (da 1 a 4) - **NL** Bestendigheid tegen scheuren (van 1 tot 4) - **DE** Reißfestigkeit (von 1 bis 4) - **PL** Odporność na rozdzieranie (od 1 do 4) - **CS** Odolnost proti roztržení (1 až 4) - **SK** Odolnost proti roztržení (od 1 do 4) - **HU** Szakítószilárdság (1-től 4-ig) - **RO** Rezistență la rupere (de la 1 la 4) - **EL** Αντίσταση στην απόσχιση (από 1 έως 4) - **HR** Otpornost na cijepanje (od 1 do 4) - **UK** Стійкість до розриву (від 1 до 4) - **RU** Устойчивость к разрыву (от 1 до 4) - **TR** Yırtılmaya karşı dayanıklılık (1'dan 4'e kadar) - **ZH** 防止撕裂（1至4） - **SL** Odpornost proti trganju (od 1 do 4) - **ET** Rebenemiskindlus (1-4) - **LV** Pārplēšanas pretestība (1 līdz 4) - **LT** Atsparumas plėšimui (nuo 1 iki 4) - **SV** Rivhållfasthet (från 1 till 4) - **DA** Rivemodstand (fra 1 til 4) - **FI** Repäisykestävyys (1–4) - **NO** Rivemotstand (fra 1 til 4) –

A57 **FR** Résistance à la perforation (de 1 à 4) - **EN** Resistance to puncture (1 to 4) - **ES** Resistencia a la perforación (de 1 a 4) - **PT** Resistência à perfuração (1 a 4) - **IT** Resistenza alla perforazione (da 1 a 4) - **NL** Perforatiebestendigheid (1 tot 4) - **DE** Perforationswiderstand (1-4) - **PL** Odporność na przekłucie (od 1 do 4) - **CS** Odolnost proti propíchnutí (1 až 4) - **SK** Odolnosť proti prepichnutiu (1 až 4) - **HU** Atszúrás elleni talpvédelem (1-től 4-ig) - **RO** Rezistenţă la perforare (1 la 4) - **EL** Αντοχή στη διάτρηση (1 έως 4) - **HR** Otpornost na bušenje (1 do 4) - **UK** Стійкість до проколів (1 - 4) - **RU** Устойчивость к проколам (1 - 4) - **TR** Delinmeye karşı dayanıklılık (1-4) - **ZH** 防穿刺性能 （1 至 4） - **SL** Odpornost na vrtanje (1 do 4) - **ET** Torkekindlus (1 kuni 4) - **LV** Elektriskās caursišanas pretestība (1. līdz 4.) - **LT** Atsparumas prakiurdymui (nuo 1 iki 4) - **SV** Skydd mot penetration (1 till 4) - **DA** Perforeringsmodstand (1 til 4) - **FI** Läpäisykestävyys (1-4) - **NO** Stikkmotstand (fra 1 til 4) –

J85 **FR** Résistance à la coupure par des objets tranchants (TDM EN ISO 13997) (de A à F) - **EN** Resistance to cutting by sharp objects (TDM EN ISO 13997) (from A to F) - **ES** Resistencia a los cortes por objetos cortantes (TDM EN ISO 13997) (de A a F). - **PT** Resistência ao corte por objetos cortantes (TDM EN ISO 13997) (de A a F). - **IT** Resistenza al taglio con oggetti taglienti (TDM EN ISO 13997) (da A a F) - **NL** Weerstand tegen snijdende voorwerpen (TDM EN ISO 13997) (van A t/m F). - **DE** Schnittwiderstand (TDM EN ISO 13997) (von A bis F). - **PL** Odporność na przecięcia ostrymi przedmiotami (TDM EN ISO 13997) (od A do F). - **CS** Odolnost proti proříznutí ostrými předměty (TDM EN ISO 13997) (A až F). - **SK** Odolnosť voči prerezaniu ostrými predmetmi (TDM EN ISO 13997) (od A do F). - **HU** Éles tárgyakkal való vágással szembeni ellenállás (TDM EN ISO 13997) (A-F). - **RO** Rezistență la tăiere cu obiecte ascuțite (TDM EN ISO 13997) (de la A la F). - **EL** Αντίσταση έναντι κοπής από αιχμηρά αντικείμενα (TDM EN ISO 13997) (από A έως ΣΤ). - **HR** Otpornost na razrezivanje oštrim predmetima (TDM EN ISO 13997) (od A do F). - **UK** Опірність різанню гострими предметами (TDM EN ISO 13997) (від А до F). - **RU** Устойчивость к порезам режущими предметами (TDM EN ISO 13997) (от А до F). - **TR** Keskin kenarlı cisimlerle kesilmeye karşı direnç (TDM EN ISO 13997) (A'dan F'ye). - **ZH** 针对尖锐物切割（TDM EN ISO 13997）（从A到F）。 - **SL** Odpornost proti urezninam, povzročenim z ostrimi predmeti (TDM EN ISO 13997) (od A do F). - **ET** Vastupidavus sisselõikamisele teravate esemetega (TDM EN ISO 13997) (A–F). - **LV** Griešanas izturība ar asiem priekšmetiem (TDM EN ISO 13997) (no A līdz F). - **LT** Atsparumas pjovimui aštriais instrumentais (TDM EN ISO 13997) (nuo A iki F). - **SV** Tålig mot skärningar från vassa föremål (TDM EN ISO 13997) (från A till F). - **DA** Modstandsdygtig mod skæring med skarpe genstande (TDM EN ISO 13997) (fra A til F). - **FI** Viillonkestävyys teräviä esineitä vastaan (TDM EN ISO 13997) (A-F). - **NO** Motstand mot kutt av skarpe gjenstander (TDM EN ISO 13997) (fra A til F) -

AR قفازات وقائية من المخاطر الميكانيكية (مستويات راحة اليد) - **A58** مقاومة التآكل (من 1 إلى 4)**A54** مقاومة القطع (من 1 إلى 5)**A55** مقاومة المسيل للدموع (من 1 إلى 4)**A57** مقاومة ثقب (1 إلى 4)**J85** مقاومة القطع بأدوات حادة (TD EN ISO 13997) (من A إلى F)

J67
A52
A51
A53
A49
A50

EN407: 2020 **FR** Gants contre les risques de Chaleur et Feu (Un "X" = test non réalisé) - **EN** Protective gloves against Heat & Fire risks (X = Unrealized test) - **ES** Guantes contra los riesgos de calor y fuego (Un "X" = Test no realizada) - **PT** Luvas contra os riscos de Calor e chama (Um "X" = ensaio não realizado) - **IT** Guanti contro i rischi dovuti al Calore e al Fuoco (X = test non effettuato) - **NL** Handschoenen tegen gevaren van hitte en vuur (een "x" = test is niet uitgevoerd) - **DE** Handschuhe zum Schutz gegen Wärme und Feuer ("X" = Test nicht durchgeführt) - **PL** Rękawice chroniące przed Gorącem i/lub Ogniem ("X" = badanie nie przeprowadzone) - **CS** Ochranné rukavice proti tepelným rizikům (teplu a/nebo ohni) („X" = zkouška nebyla provedena) - **SK** Ochranné rukavice odolné voči teplu a ohňu (X = test nerealizovaný) - **HU** Hő és tűz kockázatok elleni védőkesztyűk ("X" = teszt nincs elvégezve) - **RO** Mănuși de protecție împotriva riscurilor termice (căldură și/sau foc) (un „X" = test neefectuat) - **EL** Γάντια κατά των κινδύνων της θερμότητας και της φωτιάς (Ένα "X"= δοκιμή μη πραγματοποιηθείσα) - **HR** Rukavice otporne na toplotu i vatru ("X" = ispitivanje nije izrađeno) - **UK** Рукавички для захисту від травм, пов'язаних з вогнем і підвищеними температурами ("X" = випробування не проводилось) - **RU** Перчатки для защиты от жара и пламени (X = Испытания не проводились) - **TR** Isı ve Yangın risklerine karşı koruyucu eldiven (X = Gerçekleştirilmemiş test) - **ZH** 防热防火手套（"X"=未经检验） - **SL** Varovalne rokavice za zaščito pred toploto in ognjem (»X« = preskus ni bil izveden) - **ET** Kuuma- ja tulekindlad kaitsekindad ("X" = katsetamata) - **LV** Cimdi pret karstuma un uguns riskiem (X = tests nav veikts) - **LT** Apsauginės pirštinės nuo karščio ir ugnies keliamų pavojų (X = bandymas neatliktas) - **SV** Skyddshandskar mot termiska risker: hetta och/eller brand ("X" = test ej genomförd) - **DA** Handsker mod varme- og ild-risici (et "X" = afprøvning ikke udført) - **FI** Kuumuudelta ja tulelta suojaavat käsineet ("X" = ei testattu) - **NO** Hansker mot risiko for varme og brann (En "X" = test ikke utført) –

J67 **FR** Résistance à la propagation de la flamme - **EN** Flame spread resistance - **ES** Resistencia a la propagación de las llamas - **PT** Resistência à propagação de chamas - **IT** Resistenza alla propagazione della fiamma - **NL** Bestendig tegen vlamverspreiding - **DE** Flammenausbreitungswiderstand - **PL** Odporność na rozprzestrzenianie się ognia - **CS** Odolnost vůči šíření plamene - **SK** Odolnosť voči šíreniu plameňa - **HU** Lángterjedési ellenállás - **RO** Rezistență la propagarea flăcării - **EL** Περιορισμένη εξάπλωση φλόγας - **HR** Otpornost na širenje plamena - **UK** Стійкість до поширення полум'я - **RU** Устойчивость к распространению пламени - **TR** Alev yayılımı direnci - **ZH** 阻燃 - **SL** Odpornost proti širjenju plamena - **ET** Vastupidavus leegi levikule - **LV** Noturība pret liesmu izplatīšanos - **LT** Atsparumas liepsnos plitimui - **SV** Flamspridningsmotstånd - **DA** Modstand imod flammespredning - **FI** Palosuojaus - **NO** Flammespredningsmotstand –

A52 **FR** Résistance à la chaleur de contact (de 1 à 4) - **EN** Contact heat resistance (from 1 to 4) - **ES** Resistencia al calor de contacto (de 1 a 4) - **PT** Resistência ao calor de contato (entre 1 e 4) - **IT** Resistenza al calore da contatto (da 1 a 4) - **NL** Bestendigheid tegen contactwarmte (van 1 tot 4) - **DE** Widerstand gegen Kontaktwärme (von 1 bis 4) - **PL** Odporność na ciepło kontaktowe (od 1 do 4) - **CS** Odolnost vůči kontaktnímu teplu (1 až 4) - **SK** Odolnost vůči kontaktnímu teplu (od 1 do 4) - **HU** Kontakt hővel szembeni ellenállás (1-től 4-ig) - **RO** Rezistență la căldură prin contact (de la 1 la 4) - **EL** Αντίσταση στη θερμότητα επαφής (από 1 έως 4) - **HR** Otpornost na kontaktnu toplinu (od 1 do 4) - **UK** Стійкість до контактної теплоти (від 1 до 4) - **RU** Устойчивость к контактному теплу (от 1 до 4) - **TR** Temas eden ısıya direnç (1'den 4'e kadar) - **ZH** 防止接触热（1至4） - **SL** Odpornost proti kontaktni toploti (od 1 do 4) - **ET** Vastupidavus kontaktsoojusele (1-4) - **LV** Pretestība kontakta karstumam (1 līdz 4) - **LT** Atsparumas kontaktinei šilumai (nuo 1 iki 4) - **SV** Motstånd mot kontaktvärme (från 1 till 4) - **DA** Modstand mod kontaktvarme (fra 1 til 4) - **FI** Kosketuslämmön kestävyys (1–4) - **NO** Motstand mot kontaktvarme (fra 1 til 4) –

A51 **FR** Résistance à la chaleur convective (de 1 à 4) - **EN** Convective heat resistance (1 to 4) - **ES** Resistencia al calor de convección (de 1 a 4) - **PT** Resistência ao calor convectivo (entre 1 e 4) - **IT** Resistenza al calore convettivo (da 1 a 4) - **NL** Bestendigheid tegen convectiewarmte (van 1 tot 4) - **DE** Widerstand gegen konvektive Hitze (von 1 bis 4) - **PL** Odporność na ciepło konwekcyjne (od 1 do 4) - **CS** Odolnost vůči konvekčnímu teplu (1 až 4) - **SK** Odolnost vůči konvekčnímu teplu (od 1 do 4) - **HU** Konvektív hővel szembeni ellenállás (1-től 4-ig) - **RO** Rezistență la căldură prin convecție (de la 1 la 4) - **EL** Αντίσταση στη μεταφερόμενη θερμότητα (από 1 έως 4) - **HR** Otpornost na konvektivnu toplinu (od 1 do 4) - **UK** Стійкість до конвективної теплоти (від 1 до 4) - **RU** Устойчивость к конвективному теплу (от 1 до 4) - **TR** Konvektif ısıya direnç (1'den 4'e kadar) - **ZH** 防止对流热（1至4） - **SL** Odpornost proti konvekcijski toploti (od 1 do 4) - **ET** Vastupidavus konvektiivsoojusele (1-4) - **LV** Pretestība konvektīvam karstumam (1 līdz 4) - **LT** Atsparumas konvekcinei šilumai (nuo 1 iki 4) - **SV** Motstånd mot värmegenomgång (från 1 till 4) - **DA** Modstand mod konvektionsvarme (fra 1 til 4) - **FI** Konvektiolämmön kestävyys (1–4) - **NO** Motstand mot konvektiv varme (fra 1 til 4) –

A53 **FR** Résistance à la chaleur radiante (de 1 à 4) - **EN** Radiant heat resistance (from 1 to 4) - **ES** Resistencia al calor radiante (de 1 a 4) - **PT** Resistência à radiação de calor (entre 1 e 4) - **IT** Resistenza al calore radiante (da 1 a 4) - **NL** Bestendigheid tegen stralingswarmte (van 1 tot 4) - **DE** Widerstand gegen Strahlungshitze (von 1 bis 4) - **PL** Odporność na ciepło promieniowania (od 1 do 4) - **CS** Odolnost vůči radiačnímu teplu (1 až 4) - **SK** Odolnost vůči radiačnímu teplu (od 1 do 4) - **HU** Sugárzó hővel szembeni ellenállás (1-től 4-ig) - **RO** Rezistență la căldură radiantă (de la 1 la 4) - **EL** Αντίσταση στη θερμότητα ακτινοβολίας (από 1 έως 4) - **HR** Otpornost na radijacijsku toplinu (od 1 do 4) - **UK** Стійкість до теплоти випромінення (від 1 до 4) - **RU** Устойчивость к тепловому излучению (от 1 до 4) - **TR** Yayılan ısıya direnç (1'den 4'e kadar) - **ZH** 防止辐射热（1至4） - **SL** Odpornost proti sevalni toploti (od 1 do 4) - **ET** Vastupidavus kiirgavale soojusele (1-4) - **LV** Pretestība izstarojošam karstumam (1 līdz 4) - **LT** Atsparumas spinduliuojamajai šilumai (nuo 1 iki 4) - **SV** Motstånd mot strålningsvärme (från 1 till 4) - **DA** Modstand mod strålevarme (fra 1 til 4) - **FI** Säteilylämmön kestävyys (1–4) - **NO** Motstand mot strålevarme (fra 1 til 4) –

A49 **FR** Petites projections de métal fondu (de 1 à 4) - **EN** Small splashes of molten metal (from 1 to 4) - **ES** Resistencia a las pequeñas proyecciones de metal líquido (de 1 a 4) - **PT** Resistência a pequenas projecções de metal líquido (de 1 a 4) - **IT** Resistenza a piccole proiezioni di metallo liquido (da 1 a 4) - **NL** Bestendigheid tegen kleine spetters van vloeibaar metaal (van 1 tot 4) - **DE** Widerstand gegen kleine flüssige Metallspritzer (von 1 bis 4) - **PL** Odporność na drobne rozpryski płynnego metalu (od 1 do 4) - **CS** Odolnost vůči malému rozstřiku roztaveného kovu (1 až 4) - **SK** Odolnosť voči malým vyprskávajúcim čiastočkám roztaveného kovu (od 1 do 4) - **HU** Kisméretű fémolvadék-cseppekkel szembeni ellenállás (1-től 4-ig) - **RO** Rezistență la stropiri mici cu metal lichid (de la 1 la 4) - **EL** Αντίσταση σε μικρές εκσφενδονίσεις υγρού μετάλλου (από 1 έως 4) - **HR** Otpornost na prskanje malih količina rastaljenog metala (od 1 do 4) - **UK** Стійкість до впливу дрібних бризок розплавленого металу (від 1 до 4) - **RU** Устойчивость к попаданию малых брызг жидкого металла (от 1 до 4) - **TR** Küçük sıvı metal sıçramalarına karşı direnç (1-4) - **ZH** 防止熔融金属的微弱喷溅（1至4） - **SL** Odpornost proti obrizgu majhnih količin tekoče kovine (od 1 do 4) - **ET** Vastupidavus väikestele sulametallipritsmetele (1-4) - **LV** Izturība pret skidrā metāla sīkiem izdalījumiem (no 1 līdz 4) - **LT** Atsparumas mažoms skysto metalo projekcijoms (nuo 1 iki 4) - **SV** Beständighet mot små stänk av flytande metall (från 1 till 4) - **DA** Modstand mod små væskemetalsprøjt (fra 1 til 4) - **FI** Kestävyys pienille sulan metallin roiskeille (1-4) - **NO** Motstand mot små projeksjoner av flytende metall (fra 1 til 4) –

A50 **FR** Grosses projections de métal fondu (de 1 à 4) - **EN** Large quantities of molten metal (from 1 to 4) - **ES** Resistencia a grandes proyecciones de metal en fusión (de 1 a 4) - **PT** Resistência a grandes projeções de metal em fusão (entre 1 e 4) - **IT** Resistenza ad importanti proiezioni di metallo in fusione (da 1 a 4) - **NL** Bestendigheid tegen het spatten van grote hoeveelheden gesmolten metaal (van 1 tot 4) - **DE** Widerstand gegen große flüssige Metallspritzer (von 1 bis 4) - **PL** Odporność na duże odpryski stopionego metalu (od 1 do 4) - **CS** Odolnost vůči velkému množství roztaveného kovu (1 až 4) - **SK** Odolnost vůči rozstřiku velkého množství roztaveného kovu (od 1 do 4) - **HU** Olvadó nagy fémfröccsenésekkel szembeni ellenállás (1-től - 4-ig) - **RO** Rezistență la stropiri mari cu metal topit (de la 1 la 4) - **EL** Αντίσταση σε σημαντικές εκσφενδονίσεις τηγμάτων μετάλλου (από 1 έως 4) - **HR** Otpornost na prskanje velikih količina rastaljenog metala (od 1 do 4) - **UK** Стійкість до значних бризок розплавленого металу при розпиленні (від 1 до 4) - **RU** Устойчивость к большим брызгам расплавленного металла (от 1 до 4) - **TR** Büyük erimiş metal uzantılarına direnç (1'den 4'e kadar) - **ZH** 防止熔融金属的大型喷溅（1至4） - **SL** Odpornost proti brizganju velikih količin staljene kovine (od 1 do 4) - **ET** Vastupidavus väikestele sulametallipritsmetele (1-4) - **LV** Pretestība lielām kūstoša metāla šļakatām (1 līdz 4) - **LT** Atsparumas stambiems išsilydžiusio metalo purslams (nuo 1 iki 4) - **SV** Motstånd mot större stänk av smält metall (från 1 till 4) - **DA** Modstand mod store fusionsmetalsprøjt (fra 1 til 4) - **FI** Suurten sulametalliroiskeiden kestävyys (1–4) - **NO** Motstand mot store anslag av smeltet metall (fra 1 til 4) -

AR قفازات وقائية من الحرارة ومخاطر النار (X = اختبار غير مُحقّق) **J67** مقاومة انتشار اللهب**A52** مقاومة الحرارة للتلامس (من 1 إلى 4)**A51** مقاومة الحرارة الحرارية (من 1 إلى 4)**A53** مقاومة الحرارة الإشعاعية (من 1 إلى 4)**A49** مقاومة أجزاء المعدن السائل الساقطة الصغيرة (من 1 إلى 4)**A50** مقاومة الإسقاطات الكبيرة للمعادن المنصهرة (من 1 إلى 4)

EN12477:2001/A1:2005 **FR** Gants de protection pour Soudeurs - **EN** Protective gloves for welders - **ES** Guantes de protección para soldadores - **PT** Luvas para soldadores - **IT** Guanti di protezione per saldatura - **NL** handschoenen voor lassers - **DE** Schweißerschutzhandschuhe - **PL** Rękawice ochronne dla Spawaczy - **CS** Ochranné rukavice pro svářeče - **SK** Ochranné rukavice pre zváračov - **HU** Védőkesztyűk hegesztők számára - **RO** Mănuși de protecție pentru sudori - **EL** Προστατευτικά γάντια για συγκολλητές - **HR** Zaštitne rukavice za varioce - **UK** Захисні рукавички для зварників - **RU** Защитные перчатки для сварщиков - **TR** Kaynakçılar için koruyucu eldiven - **ZH** 焊工防护手套 - **SL** Varovalne rokavice za varilce - **ET** Keevitajate kaitsekindad - **LV** Metinātāju aizsargcimdi - **LT** Apsauginės suvirintojų pirštinės - **SV** Skyddshandskar för svetsare - **DA** Beskyttelseshandsker til svejsere - **FI** Suojakäsineet hitsaustöihin - **NO** Vernehansker for sveisere -

J10 **FR** Soudure - Grande dextérité requise Type B - **EN** Welding - High dexterity required Type B - **ES** Soldadura - Gran destreza requerida Tipo B - **PT** Soldador – Desejável elevada destreza - Tipo B - **IT** Saldatura - Grande destrezza richiesta Tipo B - **NL** Lassen - grote beweeglijkheid vereist type B - **DE** Schweißen – Hohes Maß an Bewegungsfreiheit erforderlich Typ B - **PL** Spawanie - wymagana duża manualność Typ B - **CS** Svařování – požadavek na výbornou úchopovou schopnost – typ B - **SK** Svařování – požadavek na výbornou úchopovou schopnost – typ B - **HU** Hegesztés - Nagy fogásbiztonság szükséges B típus - **RO** Sudură - Dexteritate mare obligatorie Tip B - **EL** Οξυγονοκόλληση - Απαιτείται μεγάλη επιδεξιότητα Τύπος B - **HR** Zavarivanje - Velika spretnost tip B - **UK** Зварювання - необхідний високий ступінь уміння Тип B - **RU** Сварка - Требуется высокий уровень мастерства - Тип B - **TR** Kaynak – Yüksek ustalık gerekli Tip B - **ZH** 焊接 - 要求非常熟练类型B - **SL** Varjenje – potrebno veliko ročnih spretnosti, tip B - **ET** Keevitus - Nõutav hea käsitsetavus Tüüp B - **LV** Metināšana - Prasība pēc lielas veiklības, B tips - **LT** Suvirinimas – labai sudėtingi procesai: B tipas - **SV** Svetsning - Krav på hög flexibilitet Typ B - **DA** Svejsning – Stor fingerfærdighed krævet Type B - **FI** Hitsaus – Vaatimuksena suurempi kätevyys - Tyyppi B - **NO** Sveising - Høy behendighet kreves Type B –

J09 **FR** Autres procédés de soudage (moins grande dextérité) - type A - **EN** Welding - Other welding processes - less dexterity - Type A - **ES** Soldadura - Otros procedimientos de soldadura - Menos destreza - tipo A - **PT** Soldador – Menor destreza - Outros processos de soldagem – tipo A - **IT** Saldatura - Altri processi di saldatura - meno grande destrezza - tipo A - **NL** Lassen - andere lasprocessen - minder grote beweeglijkheid - type A - **DE** Schweißen – Sonstige Schweißverfahren – geringere Bewegungsfreiheit – Typ A - **PL** Spawanie - Inne procesy spajania - mniejsza manualność - typ A - **CS** Jiné úkony při svařování (menší úchopová schopnost) – typ A - **SK** Svařování – jiné úkony při svařování – menší úchopová schopnost – typ A - **HU** Egyéb hegesztési eljárások (kevésbé nagy fogásbiztonság) - A típus - **RO** Sudură - Alte procedee de sudură - dexteritate mai mică - tip A - **EL** Οξυγονοκόλληση - Άλλες διαδικασίες συγκόλλησης- λιγότερη επιδεξιότητα - τύπος A - **HR** Zavarivanje - Ostali postupci zavarivanja - manja spretnost - tip A - **UK** Інші процеси зварювання (нижчий рівень уміння) - Тип A - **RU** Другие сварочные процессы (уровень мастерства ниже) - Тип A - **TR** Kaynak- Diğer kaynak işlemleri – az ustalık - Tip A - **ZH** 其它焊接过程（不熟练） - 类型A - **SL** Drugi varilni postopki (manj ročnih spretnosti) – tip A - **ET** Muud keevitustööd (väiksem käsitsetavus) - Tüüp A - **LV** Citi metināšanas procesi (mazāka veiklība) - A tips - **LT** Suvirinimas – kiti suvirinimo procesai – nesudėtingi: A tipas - **SV** Annan svetsning (mindre flexibilitet) - Typ A - **DA** Andre svejseprocedurer (mindre fingerfærdighed) – type A - **FI** Muut hitsausmenetelmät (vähäisempi kätevyys) - Tyyppi A - **NO** Andre sveiseprosesser (mindre fingerferdighet) - type A -

AR قفازات واقية للعاملين باللحام – **J10** اللحام - البراعة العالية المطلوبة - النوع ب **J09** عمليات اللحام الأخرى (براعة أقل) - النوع أ

FR Organisme Notifié ayant procédé à l'Examen UE de type (module B) et ayant établi l'Attestation d'Examen UE de Type. - **EN** Notified Body which carried out the EU-Type Examination (module B) and issued the EU-Type Examination Certificate. - **ES** Organismo notificado que realizó el examen de tipo UE (módulo B) y emitió el certificado correspondiente de tipo UE. - **PT** Organismo Notificado que procedeu ao Exame UE de tipo (módulo B) e que emitiu o Certificado de Exame UE de Tipo. - **IT** Ente Notificato che ha effettuato l'Esame UE del modello (modulo B) e che ha redatto l'Attestazione d'esame UE del modello - **NL** De aangemelde instantie die het EG-type onderzoek heeft uitgevoerd (module B) en het certificaat van het EG-type onderzoek heeft afgegeven. - **DE** Beauftragte Stelle, die die EU-Baumusterprüfung (Modul B) durchgeführt und die EU-Baumusterprüfbescheinigung ausgestellt hat. - **PL** Jednostka notyfikowana, która przeprowadziła egzamin UE na typ (moduł B) i która wystawiła zaświadczenie o egzaminie UE na typ. - **CS** Pověřený kontrolní orgán, který provedl typovou zkoušku CE (modul B) a vystavil certifikát o typové zkoušce CE. - **SK** Notifikovaný orgán, ktorý vykonal typovú skúšku EÚ (modul B) a vystavil osvedčenie o typovej skúške EÚ. - **HU** Bejelentett Tanúsító Szervezet, amely az EU-s Típusvizsgálatot elvégezte (B modul) és az EU-s Típustanúsítványt kiállította. - **RO** Organism notificat care a efectuat examinarea UE de tip (modulul B) și a emis certificatul de examinare UE de tip. - **EL** Κοινοποιημένος οργανισμός έχοντας διενεργήσει την Εξέταση τύπου ΕΕ (ενότητα Β) και έχοντας θεσπίσει το Πιστοποιητικό Εξέτασης Τύπου ΕΕ. - **HR** Prijavljeno tijelo koje je izvršilo EU ispitivanje tipa (modul B) izdalo EU potvrdu o ispitivanju tipa. - **UK** Уповноважений орган, що здійснив стандартну експертизу ЄС (модуль В) та надав стандартний сертифікат експертизи ЄС. - **RU** Нотифицированный орган, проводивший экзамен по типу ЕС (модуль В) и выдавший сертификат об экзамене ЕС. - **TR** AB-Tipi İncelemeyi (modül B) gerçekleştiren ve EU-Tipi İnceleme Sertifikasını düzenleyen Onaylanmış Kurum. - **ZH** 公告机构已开展标准欧盟检测（模块B），并已通过标准欧盟检验认证 。 - **SL** Priglašeni organ, ki je opravil EU-pregled tipa (modul B) in izdal potrdilo o EU-pregledu tipa. - **ET** ELi tüübihindamise teinud (vorm B) ja ELi tüübihindamistõendi koostanud teavitatud asutus. - **LV** Pilnvarotā iestāde ir veikusi ES tipa pārbaudi (B modulis) un ir izstrādājusi ES tipa pārbaudes sertifikātu. - **LT** Notifikuotoji įstaiga, atlikusi ES tipo tyrimą (B modulis) ir išdavusi ES tipo sertifikatą. - **SV** Anmält organ som prövade och utfärdade EU-typintyget för typen (modul B). - **DA** Notificeret organ, der har udført undersøgelsen EU af type (modul B), og som har etableret EU undersøgelsesattesten af type. - **FI** Ilmoitettu laitos, joka on suorittanut EU-tyyppitarkastuksen (B-moduuli) ja laatinut todistuksen suoritetusta EU-tyyppitarkastuskokeesta. - **NO** Bemyndiget organ som har gjennomført EU-typeundersøkelsen (modul B) og har etablert EU-typeprøvingsattest. -

AR ابلاغ الهيئة التي اجريت فحص الاتحاد الأوروبي من نوع (وحدة B) اصدار شهادة امتحان الاتحاد الأوروبي

C.T.C. (0075) - PARC TONY GARNIER 4 RUE HERMANN FRENKEL 69367 LYON CEDEX 07 FRANCE.

CENTRO TESSILE COTONIERO E ABBIGLIAMENTO (0624) - S.P.A. – CENTROCOT - PIAZZA SANT'ANNA 2, 21052 - BUSTO ARSIZIO ITALY

PART 4

FR **Marquage:** Chaque produit est identifié par une étiquette (si possible). Celle-ci indique le type de protection offert ainsi que d'autres informations. ① Identification du fabricant / ② Identification de l'EPI / ③ Système de taille / ④ L'indication de conformité selon les réglementations en vigueur (pictogrammes). / ⑤ pictogramme "I": Lire la notice d'instruction avant utilisation. / ⑥ le N° des normes auxquelles le produit est conforme (PART3) / ⑦ le numéro de lot, / Date de production / ⑧ Marquage Grande-Bretagne (le cas échéant)/-
EN **Marking:** Each product is identified by means of an interior label (if possible). This label indicates the type of protection afforded along with other information. ① Identification of the manufacturer / ② Identification of the PPE / ③ Size system / ④ The indication of compliance according to the regulations in force (symbols). / ⑤ pictogram "I": Read the instruction manual before use. / ⑥ the N° of the standards to which the product is compliant (PART3) / ⑦ The batch number, / Date of manufacturing / ⑧ Great Britain marking (if applicable)/-
PT **Marcação:** Cada produto é identificado com uma etiqueta (se possível). Esta etiqueta indica o tipo de protecção proporcionado, bem como outras informações. ① Identificação do fabricante / ② Identificação do E.P.I. / ③ Sistema de tamanhos / ④ A indicação de conformidade de acordo com os regulamentos em vigor (símbolos). / ⑤ pictogramas "I": Ler as instruções antes da utilização. / ⑥ die N° der Normen, zu denen das Produkt konform ist (PART3) / ⑦ o número de lote, / Data de fabrico / ⑧ Marcação da Grã-Bretanha (se aplicável)/-
ES **Marcación:** Todos los productos están identificados con una etiqueta (si es posible). La etiqueta indica el tipo de protección y demás información. ① Identificación del fabricante / ② Indicación del EPI / ③ Sistema de tallas / ④ Indicación de conformidad según las reglamentaciones vigentes (pictogramas). / ⑤ pictogramas "I": Leer la información de instrucciones antes del uso. / ⑥ el No. de normas con las que cumple el producto (PART3) / ⑦ numero de lote, / Fecha de fabricación / ⑧ Marca Reino Unido (si procede)/-
IT **Marcatura:** Ogni prodotto deve essere identificato con una etichetta (se possibile). Precisa il tipo di protezione garantito così come altre informazioni. ① Identificazione del costruttore / ② Identificazione di un DPI / ③ Sistema di taglie / ④ Indicazione di conformità secondo le normative vigenti (pittogrammi). / ⑤ pittogrammi "I": Leggere le istruzioni d'uso prima di ogni utilizzo. / ⑥ n° delle norme alle quali il prodotto è conforme (PART3) / ⑦ il numero di lotto, / Anno di fabbricazione / ⑧ Marcatura della Gran Bretagna (se applicabile)/-
NL **Markering:** Elk product is herkenbaar door middel van een etiket (indien mogelijk). Het etiket vermeldt het beschermingstype en andere informatie. ① Identificatieteken van de fabrikant / ② Identificatie van het PBM / ③ Maatsysteem / ④ Compliance-indicatie in overeenstemming met de geldende regels (pictogrammen). / ⑤ pictogrammen "I": Lees vóór gebruik de gebruiksaanwijzing. / ⑥ o número da norma com a qual o produto está em conformidade e (PART3) / ⑦ het partijnummer, / Productiejaar / ⑧ Markering voor Groot-Brittannië (Zie)/-
DE **Kennzeichnung:** Jedes Produkt ist (soweit möglich) durch ein Etikett gekennzeichnet. Auf diesem Etikett befinden sich Angaben zum Schutzniveau sowie weitere Informationen. ① Herstellerkennzeichen / ② Identifikation der PSA / ③ Größentabelle / ④ Der Hinweis auf die Konformität gemäß den geltenden Vorschriften (Symbole). / ⑤ piktogramme "I": Vor der Verwendung Gebrauchsanleitung lesen. / ⑥ het nummer van de normen waaraan het product voldoet (PART3) / ⑦ die Los N°, / Herstellungsdatum / ⑧ Markierung Großbritannien (falls vorhanden)/-
PL **Oznakowanie:** Każdy produkt jest oznaczony metką (w miarę możliwości). Wskazuje ona rodzaj ochrony i inne informacje. ① Identyfikacja producenta / ② Identyfikacja ŚOI / ③ System miar / ④ Oznaczenie zgodności według obowiązujących przepisów (piktogramy). / ⑤ piktogramy"I": Przed przystąpieniem do użytkowania należy zapoznać się z instrukcją. / ⑥ numery norm, z którymi produkt jest zgodny (PART3) / ⑦ numer partii, / Rok produkcji / ⑧ Oznakowanie Zjednoczone Królestwo (jeżeli dotyczy)/-
CS **Značení:** Každý produkt je opatřen štítkem (je-li to možné). Na něm je uveden typ poskytované ochrany a také další informace. ① Identifikace výrobce / ② Identifikace OOP / ③ Systém velikostí / ④ Údaj o shodě podle platných nařízení (piktogramy). / ⑤ piktogramy "I": Před použitím si přečtěte návod k údržbě. / ⑥ šipka označující směr použití (PART3) / ⑦ č. série, / Datum výroby / ⑧ Označení Velká Británie (pokud tato situace nastane)/-
SK **Označenie:** Každý z produktov disponuje identifikačným štítkom (podľa možnosti), ktorý označuje typ ochrany a obsahuje aj iné informačné údaje. ① Identifikácia výrobcu / ② Identifikácia OOPP / ③ Systém veľkostí / ④ Údaj o zhode podľa platných nariadení (piktogramy). / ⑤ piktogramy "I": Pred použitím si prečítajte návod na použitie. / ⑥ č. normy, v súlade s ktorou bol výrobok vyrobený (PART3) / ⑦ č. série, / Dátum výroby / ⑧ Označenie Veľká Británia (podľa situácie)/-
HU **Jelölés:** Minden termék rendelkezik azonosítócímkével (lehetőség szerint), amely jelzi a védelemtípust és egyéb tájékoztató adatokat is tartalmaz. ① A gyártó ismertető jele / ② Az EVE azonosítása / ③ Méretjelölés / ④ A megfelelőség jelzése a hatályos előírások szerint (piktogramok). / ⑤ piktogramok "I": Használat előtt olvassa el a használati utasításokat. / ⑥ szabvány száma, amelynek az eszköz megfelel (PART3) / ⑦ tételszám, / Gyártási dátum / ⑧ Nagy-Britannia jelölése (szükség esetén.)/-
RO **Marcaj:** Fiecare produs este identificat printr-o etichetă (dacă este posibil). Aceasta indică tipul de protecție oferit, precum și alte informații. ① Identificarea fabricantului / ② Identificarea EIP / ③ Sistem de mărimi / ④ Indicația de conformitate conform reglementărilor în vigoare (pictograme). / ⑤ pictogramele "I": Citiți instrucțiunile înainte de utilizare. / ⑥ numărul standardului căruia i se conformează produsul (PART3) / ⑦ număr lot, / Data primei utilizări / ⑧ Marcaj Marea Britanie (dacă este cazul)/-
EL **Σήμανση:** Κάθε προϊόν ταυτοποιείται από μια ετικέτα (εφόσον δυνατό). Αυτή υποδεικνύει τον προσφερόμενο τύπο προστασίας καθώς και άλλες πληροφορίες. ① Διακριτικό αναγνώρισης του κατασκευαστή / ② Αναγνώριση του Μ.Α.Π. / ③ Σύστημα μεγέθους / ④ Η ένδειξη συμμόρφωσης με τους ισχύοντες κανονισμούς (εικονογράμματα). / ⑤ εικονογράμματα "I": Διαβάστε το φύλλο οδηγιών πριν από τη χρήση. / ⑥ ο αριθμός του προτύπου με το οποίο το προϊόν συμμορφώνεται και (PART3) / ⑦ ο αριθμός παρτίδας, / Ημερομηνία παραγωγής / ⑧ Σήμανση στη Μεγάλη Βρετανία (κατά περίπτωση)/-
HR **Oznaka:** Svaki proizvod prepoznaje se po etiketi (ako je moguće).. Na njoj su navedene vrsta zaštite i druge informacije. ① Identifikacija proizvođača / ② Identifikacija OZO / ③ Sustav veličina / ④ Naznaka sukladnosti u skladu s važećim propisima (simboli). / ⑤ piktogrami "I": Prije uporabe pročitati upute. / ⑥ broj norme s kojoj je proizvod u skladu (PART3) / ⑦ broj lota, / Datum proizvodnje / ⑧ oznaka Velike Britanije (ako je primjenjivo)/-
UK **Маркування:** Кожен продукт ідентифікується міткою (якщо це можливо). Вона вказує на тип запропонованого захисту та іншу інформацію. ① Маркування виробника / ② Визначення засобу індивідуального захисту / ③ Розмірна система / ④ Відмітка щодо відповідності згідно з діючими нормами (піктограми). / ⑤ піктограми "I": Читайте інструкцію перед використанням. / ⑥ Номер стандарту, якому відповідає виріб (PART3) / ⑦ Номер партії, / Дата виробництва / ⑧ Маркування «Велика Британія» (якщо застосовне)/-
RU **Маркировка:** Каждое изделие идентифицируется по этикетке (если возможно), на которой помимо прочей информации указывается тип обеспечиваемой защиты. ① Маркировка изготовителя / ② Идентификация СИЗ / ③ Размерная система / ④ Индикация соответствия действующим законодательным нормам (символы). / ⑤ пиктограммы "I": Перед использованием необходимо ознакомиться с инструкцией по эксплуатации. / ⑥ номер стандарта, требованиям которого отвечает продукт (PART3) / ⑦ номер партии, / Дата использования / ⑧ Маркировка Великобритания (в соответствующем случае)/-
TR **Markalama:** Her öge bir etiket ile tanımlanır (mümkünse). Bu etikette koruma tipinin yanı sıra diğer bilgiler de yer alır. ① Üretici tanımlaması / ② KKE'nin tanımlanması / ③ Ölçü sistemi / ④ Yürürlükteki düzenlemelere göre uygunluk göstergesi (resimli simgeler). / ⑤ piktogramlar "I": Kullanım öncesinde kullanım kitapçığını okuyun. / ⑥ Ürünün uygun olduğu normun numarası (PART3) / ⑦ Parti numarası, / Üretim tarihi / ⑧ Büyük Britanya işareti (varsa)/-
ZH **标记:** 每件产品通过内部的标签标识（如有可能）。标签标识提供的防护级别及其它信息。 ① 制造商识别号 / ② EPI识别码 / ③ 尺寸制 / ④ 根据现行规定（图标）表示合规。 / ⑤ 符号 "I": 在使用前阅读操作说明. / ⑥ 产品合规的标准号 (PART3) / ⑦ 批号，/ 生产日期 / ⑧ 大不列颠标志 (如适用)/-
SL **Označevanje:** Vsak izdelek je označen z etiketo (če je mogoče), na kateri je naveden tip zaščite, ki jo izdelek omogoča, in druge informacije. ① Identifikacija proizvajalca / ② Identifikacija osebnega zaščitnega sredstva (PPE) / ③ Sistem velikosti / ④ Navedba skladnosti glede veljavnih predpisov (piktogrami). / ⑤ simboli "I": Pred uporabo pozorno preberite navodilo. / ⑥ številka norme, s katero je izdelek usklajen (PART3) / ⑦ številka serije, / Datum uporabe / ⑧ Oznaka Velike Britanije (po potrebi)/-
ET **Märgistus:** Iga toode on tähistatud andmesildiga (kui võimalik). Sellel on märgitud pakutava kaitse tüüp ja muud andmed. ① Valmistaja logotüüp / ② Isikukaitsevahendi andmed / ③ Suurussüsteem / ④ Tüübivastavuse tähis vastavalt kehtivale seadusandlusele (piktogrammid). / ⑤ piktogrammid "I": Enne kasutamist lugege juhend läbi. / ⑥ Number of standard, millele toode vastab (PART3) / ⑦ partiinumber, / Kasutuse kuupäev / ⑧ Suurbritannia märgistus (kui on kohaldatav)/-
LV **Marķējums:** Katrai precei ir piestiprināts marķējums (ja iespējams). Tajā ir norādīts aizsardzības veids, kā arī cita informācija. ① Ražotāja identifikācija / ② IAL identifikācija / ③ Izmēru sistēma / ④ Norāde par atbilstību saskaņā ar spēkā esošajiem noteikumiem (simboli). / ⑤ piktogrammas "I": Pirms lietošanas izlasīt lietošanas instrukciju. / ⑥ standarta, kurai aprīkojums atbilst, numurs (PART3) / ⑦ partijas numurs, / Ražošanas datums / ⑧ Apvienotās Karalistes marķējums (ja piemērojams)/-
LT **Ženklinimas:** Kiekvienas produktas yra pažymėtas etikete (jei įmanoma). Joje nurodoma numatyta apsauga ir kita informacija. ① Gamintojo identifikavimas / ② AAP identifikacija / ③ Dydžių sistema / ④ Atitikimo galiojančių reglamenų reikalavimams patvirtinimas (simboliai). / ⑤ piktogramos "I": Prieš naudojimą būtina perskaityti naudojimo instrukciją. / ⑥ normos, kurią atitinka gaminys, numeris (PART3) / ⑦ partijos numeris, / Naudojimo data / ⑧ Didžiosios Britanijos žymėjimas (jei taikytina)/-
SV **Märkning:** Varje produkt är identifierad med en etikett (om möjligt). Denna indikerar skyddstypen som den erbjuder samt annan information. ① Tillverkarens beteckning / ② Identifikation av personlig skyddsutrustning / ③ Storlekar / ④ Angivande av överensstämmelse enligt gällande föreskrifter (symboler). / ⑤ piktogrammen "I": Läsa instruktionsbroschyren före användning. / ⑥ Numren på standarderna som produkten överstämmer med (PART3) / ⑦ Serienummer, / Tillverkningsår / ⑧ Märkning Storbritannien (om tillämpligt)/-
DA **Mærkning:** Hvert produkt er identificeret med en indvendig etiket (hvis muligt). Denne angiver beskyttelsestype samt andre informationer. ① Identifikation af fabrikanten / ② Identifikation af personligt værnemiddel / ③ Størrelsessystem / ④ Indikationen på overholdelse af gældende regulativer (symboler). / ⑤ piktogrammerne "I": Læs brugervejledningen før ibrugtagning. / ⑥ Nummer på den norm, produktet er i overensstemmelse med, (PART3) / ⑦ Partinummer, / Fabrikationsdato / ⑧ Storbritannien mærkat (hvor det er nødvendigt)/-
FI **Merkinnät:** Tuote tunnistetaan aina etiketistä (jos mahdollista). Etiketti osoittaa tarjottavan suojauksen tyypin sekä muuta tietoa. ① Valmistajan tunnistusmerkintä / ② Henkilösuojaintunnus / ③ Kokojärjestelmä / ④ Vaatimustenmukaisuusmerkintä voimassa olevien määräysten mukaisesti (kuvakkeet). / ⑤ kuvasymbolit "I": Lue käyttöohjeet ennen käyttöä. / ⑥ standardit, joiden vaatimukset tuote täyttää (PART3) / ⑦ erän numero, / Valmistusvuosi / ⑧ Iso-Britannian merkintä (Jos sovellettavissa)/-
NO **Merking:** Hvert produkt er identifisert med en etikett (hvis mulig). Dette indikerer hvilken type beskyttelse som tilbys, samt annen informasjon. ① Produsentidentifikasjon / ② Identifisering av PVU / ③ Størrelsessystem / ④ Indikasjon på samsvar i henhold til gjeldende reguleringer /symboler). / ⑤ piktogram "I": Les bruksanvisningen før bruk. / ⑥ antall standarder som produktet overholder (PART3) / ⑦ batchnummeret, / Produksjonsdato / ⑧ GB-merket (Se)/-

AR **العلامات:** يتم تحديد كل عنصر وتعريفه من خلال الملصق (إن أمكن). وتشير هذه الملصقات إلى نوع الحماية التي يوفرها الجهاز، إضافة إلى معلومات أخرى. ① تحديد الجهة المصنِّعة / ② التعرف على معدات الحماية الشخصية / ③ نظام التحجيم / ④ الإشارة إلى الامتثال وفقًا للوائح السارية (الرموز). / ⑤ الرسم التخطيطي "I": يرجى قراءة دليل التعليمات قبل الاستخدام / ⑥ أرقام المعايير التي تمتثل لها المنتجات (PART3) / ⑦ رقم الدفعة / تاريخ الإنتاج / ⑧ GB علامة بريطانيا العظمى (إن وجد)/-

PART 1

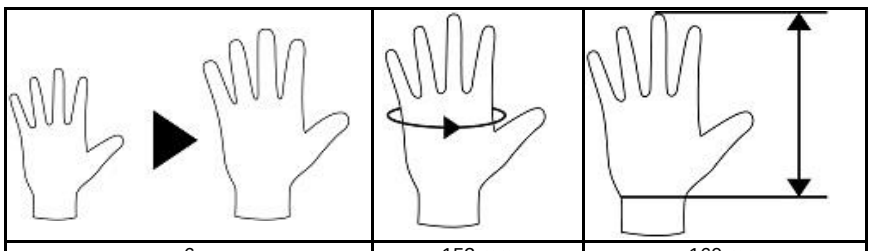

6	152 mm	160 mm
7	178 mm	171 mm
8	203 mm	182 mm
9	229 mm	192 mm
10	254 mm	204 mm
11	279 mm	215 mm

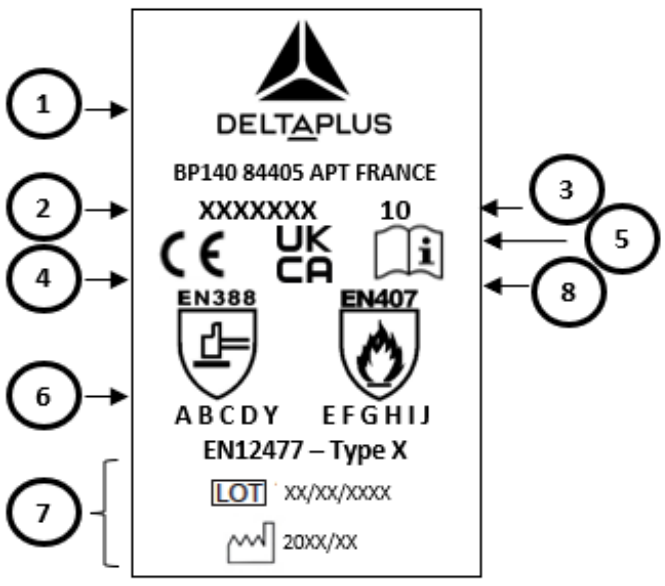

TR:İtlahatçı firma : Delta Plus Personnel Giyim ve İş Güvenliği Ekipmanları San. ve Tic. Ltd. Şti. Çobançeşme Mahallesi, Sanayi Caddesi No:58/A-B, Yenibosna, Bahçelievler/ İstanbul – Türkiye. Tel : +90 212 503 39 94

RU: EAC TP TC 019/2011

UA: 023 ДСТУ EN388:2017
ДСТУ EN407:2005

BR: Importado e distribuído por: Delta Plus Brasil – CNPJ:08.025.426/0001-01 – Rua Barão do Piraí, 111 Vila – Lucia São Paulo SP 03145-010 – SAC: +5511-3103 1000 – deltaplusbrasil.com.br– sac@deltaplusbrasil.com.br
CA N°: O numero do CA está marcado na luva.

EAR: Importador en Argentina: ESLINGAR S.A. - Monroe 1295 (1878) Quilmes - Prov. Bs. As. - ARGENTINA – Para más información visite: www.deltaplus.com.ar

UK CA This product meets the essential requirements of the Regulation 2016/425 on Personal Protective Equipment, as amended to apply in Great Britain
Module B : Approved Body 0321 - SATRA Technology Centre Ltd, - Wyndham Way, Telford Way, Kettering Northamptonshire – NN16 8SD UK –
Module B: Approved Body 0120 - SGS United Kingdom Limited - Rossmore Business Park - Ellesmere Port, Cheshire CH65 3EN UK
Importer : Delta Plus UK - Premer Way - Blackburn - BB1 2JU -
The Declaration of Conformity can be found on the website www.deltaplus.co.uk in the data of the product.
Any reference to regulations in this document is meant to be made in reference to the UK law as far as the personal protective equipment is assessed to UKCA Conformity Assessment